цема bearing

КАТАЛОГ ПОДШИПНИКОВ СКОЛЬЖЕНИЯ SF1B

ОПИСАНИЕ

Бронза+спечённая бронза+PTFE
Металло-полимерный композитный материал

ОСОБЕННОСТИ

- Малый коэффициент трения
- Хорошая износостойкость
- Длительный срок службы
- Хорошие результаты при нагрузках с использованием смазки
- Бронзовая основа повышает антикоррозийные свойства и теплоотдачу.
- Немагнитный.Произведен согласно EN1337-2

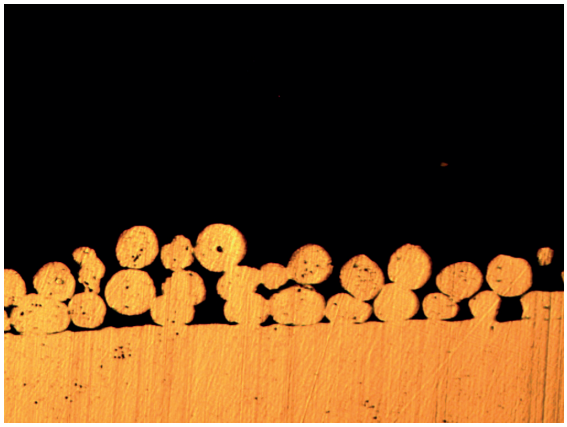

СТРУКТУРА

1 - Слой PTFE+др

2 - Пористая бронза 0,2-0,3см (спечённая бронза CuSn8Zn3)

3 - Бронзовая основа 0,7-2,3мм

ПРИМЕНЕНИЕ

Транспортные средства, сельскохозяйственные машины, текстильные, печатные машины, авиация, пневмо и гидроцилиндры, моторы, насосы, научно-исследовательское оборудование, офисная техника, грузоподъёмное оборудование. Автомобили: стойки, амортизаторы, крепление капота, двери, штанги руля, дворники, коробки передач, подшипники педалей, бензиновые и дизельные насосы, АБС-системы, шарниры прицепов, сцепление.

ХИМИЧЕСКАЯ СТОЙКОСТЬ SF1B

Воздух	Вакуум	Вода	Пар	Слабая кислотность	Средняя кислотность	Сильная кислотность	Щелочь
хорошо	хорошо	хорошо	хорошо	удовлетв	не используется	не используется	хорошо

ФИЗИЧЕСКИЕ ХАРАКТЕРИСТИКИ SF1B

Макс. допустимая нагрузка Н/мм2			Макс. значение PV Limit Н/мм^2 м/с		Макс. скорость (при масляной смазке)	Макс. температура (°C)	Коэф. трения	Тепло-ть Вт/МК	Коэф. линейного расшир.
Статика	Динамика	Колебание	Масло	Сухое трение					
250	140	60	60	4,3	5	от -195 до +300	0,04-0,18	18	$21*10^{-6}$/K

ИСПЫТАНИЕ НА ТРЕНИЕ И ИЗНОС MMD-10

Время тестирования	Условия испытания			Коэф.трения	Темп.(°C)	Износ(мм)
	Смазка	Скорость	Давление			
3ч	нет	0,4 м/с	3,5 Н/мм^2	0,151	83	0,014
3ч	масло	0,4 м/с	3,5 Н/мм^2	0,058	55	0,012

ПОДШИПНИК СКОЛЬЖЕНИЯ

SF1B

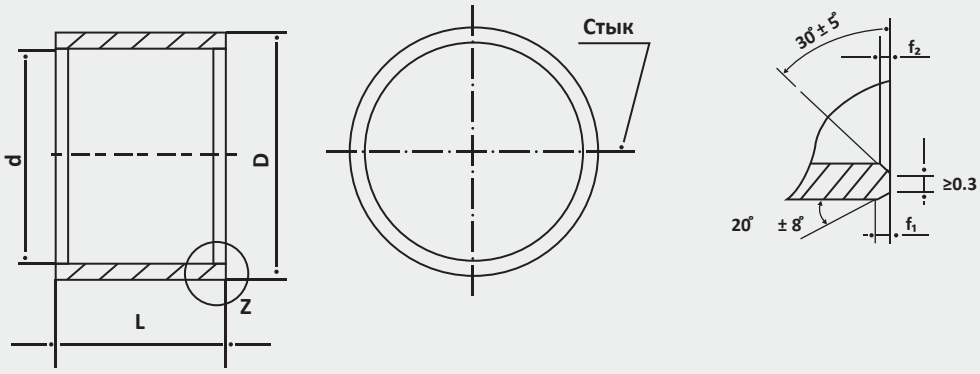

Код	d, мм	D, мм	$L^{0}_{-0.4}$, мм	D вала, мм	D гнезда, мм	Толщина стенки мин, мм	Толщина стенки макс, мм	f_1 мм	f_2 мм
SF1B0604	6	8	4	$6^{-0.013}_{-0.028}$	$8^{+0.015}$	0.980	1.005	0.6	0.3
SF1B0606			6						
SF1B0608			8						
SF1B0610			10						
SF1B0705	7	9	5	$7^{-0.013}_{-0.028}$	$9^{+0.015}$				
SF1B0710			10						
SF1B0806	8	10	6	$8^{-0.013}_{-0.028}$	$10^{+0.015}$				
SF1B0808			8						
SF1B0810			10						
SF1B0812			12						
SF1B0815			15						
SF1B1006	10	12	6	$10^{-0.016}_{-0.034}$	$12^{+0.018}$				
SF1B1008			8						
SF1B1010			10						
SF1B1012			12						
SF1B1015			15						
SF1B1020			20						
SF1B1206	12	14	6	$12^{-0.016}_{-0.034}$	$14^{+0.018}$				
SF1B1208			8						
SF1B1210			10						
SF1B1212			12						
SF1B1215			15						
SF1B1220			20						
SF1B1225			25						
SF1B1310	13	15	10	$13^{-0.016}_{-0.034}$	$15^{+0.018}$				
SF1B1320			20						
SF1B1405	14	16	5	$14^{-0.016}_{-0.034}$	$16^{+0.018}$				
SF1B1410			10						
SF1B1412			12						
SF1B1415			15						
SF1B1420			20						
SF1B1425			25						

Код	d, мм	D, мм	$L^{0}_{-0.4}$, мм	D вала, мм	D гнезда, мм	Толщина стенки мин, мм	Толщина стенки макс, мм	f_1 мм	f_2 мм
SF1B1510	15	17	10	$15^{-0.016}_{-0.034}$	$17^{+0.018}$	0.980	1.005	0.6	0.3
SF1B1512			12						
SF1B1515			15						
SF1B1520			20						
SF1B1525			25						
SF1B1610	16	18	10	$16^{-0.016}_{-0.034}$	$18^{+0.018}$				
SF1B1612			12						
SF1B1615			15						
SF1B1620			20						
SF1B1625			25						
SF1B1710	17	19	10	$17^{-0.016}_{-0.034}$	$19^{+0.021}$				
SF1B1712			12						
SF1B1720			20						
SF1B1810	18	20	10	$18^{-0.016}_{-0.034}$	$20^{+0.021}$				
SF1B1815			15						
SF1B1820			20						
SF1B1825			25						
SF1B2010	20	23	10	$20^{-0.020}_{-0.041}$	$23^{+0.021}$	1.475	1.505	0.6	0.4
SF1B2015			15						
SF1B2020			20						
SF1B2025			25						
SF1B2030			30						
SF1B2215	22	25	15	$22^{-0.020}_{-0.041}$	$25^{+0.021}$				
SF1B2220			20						
SF1B2225			25						
SF1B2230			30						
SF1B2415	24	27	15	$24^{-0.020}_{-0.041}$	$27^{+0.021}$				
SF1B2420			20						
SF1B2425			25						
SF1B2430			30						
SF1B2515	25	28	15	$25^{-0.020}_{-0.041}$	$28^{+0.021}$				
SF1B2520			20						
SF1B2525			25						
SF1B2530			30						
SF1B2535			35						
SF1B2540			40						
SF1B2550			50						
SF1B2815	28	32	15	$28^{-0.020}_{-0.041}$	$32^{+0.025}$	1.970	2.005	1.2	0.4
SF1B2820			20						
SF1B2825			25						
SF1B2830			30						
SF1B2840			40						
SF1B3010	30	34	10	$30^{-0.020}_{-0.041}$	$34^{+0.025}$				
SF1B3015			15						
SF1B3020			20						
SF1B3025			25						
SF1B3030			30						
SF1B3040			40						

Код	d, мм	D, мм	$L^{0}_{-0.4}$, мм	D вала, мм	D гнезда, мм	Толщина стенки мин, мм	Толщина стенки макс, мм	f_1 мм	f_2 мм
SF1B3050			50			1.970	2.005	1.2	0.4
SF1B3220	32	36	20	$32^{-0.025}_{-0.050}$	$36^{+0.025}$				
SF1B3230			30						
SF1B3240			40						
SF1B3510	35	39	10	$35^{-0.025}_{-0.050}$	$39^{+0.025}$				
SF1B3520			20						
SF1B3525			25						
SF1B3530			30						
SF1B3535			35						
SF1B3540			40						
SF1B3550			50						
SF1B3815	38	42	15	$38^{-0.025}_{-0.050}$	$42^{+0.025}$				
SF1B3825			25						
SF1B3830			30						
SF1B3840			40						
SF1B4012	40	44	12	$40^{-0.025}_{-0.050}$	$44^{+0.025}$				
SF1B4020			20						
SF1B4025			25						
SF1B4030			30						
SF1B4035			35						
SF1B4040			40						
SF1B4045			45						
SF1B4050			50						
SF1B4060			60						
SF1B4520	45	50	20	$45^{-0.025}_{-0.050}$	$50^{+0.025}$	2.460	2.505	1.8	0.6
SF1B4525			25						
SF1B4530			30						
SF1B4535			35						
SF1B4540			40						
SF1B4545			45						
SF1B4550			50						
SF1B5020	50	55	20	$50^{-0.030}_{-0.060}$	$55^{+0.030}$				
SF1B5025			25						
SF1B5030			30						
SF1B5040			40						
SF1B5045			45						
SF1B5050			50						
SF1B5060			60						
SF1B5520	55	60	20	$55^{-0.030}_{-0.060}$	$60^{+0.030}$				
SF1B5525			25						
SF1B5530			30						
SF1B5540			40						
SF1B5550			50						
SF1B5555			55						
SF1B5560			60						
SF1B6020	60	65	20	$60^{-0.030}_{-0.060}$	$65^{+0.030}$				
SF1B6030			30						
SF1B6040			40						

Код	d, мм	D, мм	$L^{0}_{-0.4}$, мм	D вала, мм	D гнезда, мм	Толщина стенки мин, мм	Толщина стенки макс, мм	f_1 мм	f_2 мм
SF1B6050	60	65	50	$60^{-0.030}_{-0.060}$	$65^{+0.030}$	2.460	2.505	1.8	0.6
SF1B6060			60						
SF1B6070			70						
SF1B6520	65	70	20	$65^{-0.030}_{-0.060}$	$70^{+0.030}$				
SF1B6530			30						
SF1B6540			40						
SF1B6550			50						
SF1B6560			60						
SF1B6570			70						
SF1B7030	70	75	30	$70^{-0.030}_{-0.060}$	$75^{+0.030}$				
SF1B7040			40						
SF1B7050			50						
SF1B7060			60						
SF1B7070			70						
SF1B7520	75	80	20	$75^{-0.030}_{-0.060}$	$80^{+0.030}$				
SF1B7530			30						
SF1B7540			40						
SF1B7550			50						
SF1B7560			60						
SF1B7570			70						
SF1B7580			80						
SF1B8020	80	85	20	$80^{-0.035}$	$85^{+0.035}$	2.440	2.490	1.8	0.6
SF1B8030			30						
SF1B8040			40						
SF1B8050			50						
SF1B8060			60						
SF1B8080			80						
SF1B80100			100						
SF1B8520	85	90	20	$85^{-0.035}$	$90^{+0.035}$				
SF1B8530			30						
SF1B8540			40						
SF1B8550			50						
SF1B8560			60						
SF1B8570			70						
SF1B8580			80						
SF1B85100			100						
SF1B9030	90	95	30	$90^{-0.035}$	$95^{+0.035}$				
SF1B9040			40						
SF1B9050			50						
SF1B9060			60						
SF1B9070			70						
SF1B9080			80						
SF1B90100			100						
SF1B9530	95	100	30	$95^{-0.035}$	$100^{+0.035}$				
SF1B9540			40						
SF1B9550			50						
SF1B9560			60						
SF1B95100			100						

Код	d, мм	D, мм	$L^{0}_{-0.4}$, мм	D вала, мм	D гнезда, мм	Толщина стенки		f_1 мм	f_2 мм
						мин, мм	макс, мм		
SF1B10030	100	105	30	$100^{-0.035}$	$105^{+0.035}$	2.440	2.490	1.8	0.6
SF1B10035			35						
SF1B10040			40						
SF1B10050			50						
SF1B10060			60						
SF1B10080			80						
SF1B100100			100						
SF1B100115			115						
SF1B10530	105	110	30	$105^{-0.035}$	$110^{+0.035}$				
SF1B10540			40						
SF1B10550			50						
SF1B10560			60						
SF1B10580			80						
SF1B11030	110	115	30	$110^{-0.035}$	$115^{+0.035}$				
SF1B11035			35						
SF1B11040			40						
SF1B11045			45						
SF1B11050			50						
SF1B11060			60						
SF1B11080			80						
SF1B110100			100						
SF1B110115			115						
SF1B11530	115	120	30	$115^{-0.035}$	$120^{+0.035}$				
SF1B11535			35						
SF1B11540			40						
SF1B11545			45						
SF1B11550			50						
SF1B11560			60						
SF1B11570			70						
SF1B11580			80						
SF1B11590			90						
SF1B115115			115						
SF1B12035	120	125	35	$120^{-0.04}$	$125^{+0.035}$	2.415	2.465	1.8	0.6
SF1B12040			40						
SF1B12050			50						
SF1B12060			60						
SF1B12080			80						
SF1B120100			100						
SF1B12540	125	130	40	$125^{-0.04}$	$130^{+0.04}$				
SF1B12550			50						
SF1B12560			60						
SF1B125100			100						
SF1B13035	130	135	35	$130^{-0.04}$	$135^{+0.04}$				
SF1B13050			50						
SF1B13060			60						
SF1B13080			80						
SF1B130100			100						
SF1B13560	135	140	60	$135^{-0.04}$	$140^{+0.04}$				

Код	d, мм	D, мм	$L^{0}_{-0.4}$, мм	D вала, мм	D гнезда, мм	Толщина стенки		f_1 мм	f_2 мм
						мин, мм	макс, мм		
SF1B13580	135	140	80	$135^{-0.04}$	$140^{+0.04}$	2.415	2.465	1.8	0.6
SF1B135100			100						
SF1B14050	140	145	50	$140^{-0.04}$	$145^{+0.04}$				
SF1B14060			60						
SF1B14070			70						
SF1B14080			80						
SF1B140100			100						
SF1B15050	150	155	50	$150^{-0.04}$	$155^{+0.04}$				
SF1B15060			60						
SF1B15080			80						
SF1B150100			100						
SF1B16050	160	165	50	$160^{-0.04}$	$165^{+0.04}$				
SF1B16060			60						
SF1B16080			80						
SF1B160100			100						
SF1B17085	170	175	85	$170^{-0.04}$	$175^{+0.04}$				
SF1B170100			100						
SF1B18080	180	185	80	$180^{-0.046}$	$185^{+0.046}$				
SF1B180100			100						
SF1B19080	190	195	80	$190^{-0.046}$	$195^{+0.046}$				
SF1B190100			100						
SF1B20050	200	205	50	$200^{-0.046}$	$205^{+0.046}$				
SF1B20060			60						
SF1B20080			80						
SF1B200100			100						
SF1B21050	210	215	50	$210^{-0.046}$	$215^{+0.046}$				
SF1B210100			100						
SF1B22060	220	225	60	$220^{-0.046}$	$225^{+0.046}$				
SF1B22080			80						
SF1B220100			100						
SF1B23060	230	235	60	$230^{-0.046}$	$235^{+0.046}$				
SF1B230100			100						
SF1B25080	250	255	80	$250^{-0.052}$	$255^{+0.052}$				
SF1B250100			100						
SF1B26070	260	265	70	$260^{-0.052}$	$265^{+0.052}$				
SF1B26080			80						
SF1B260100			100						
SF1B28080	280	285	80	$280^{-0.052}$	$285^{+0.052}$				
SF1B280100			100						
SF1B30060	300	305	60	$300^{-0.052}$	$305^{+0.052}$				
SF1B30080			80						
SF1B300100			100						

ВТУЛКА ФЛАНЦЕВАЯ SF1B

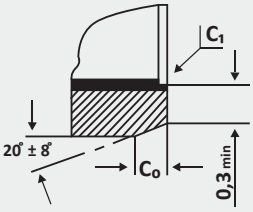

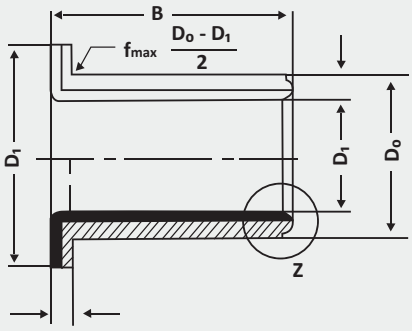

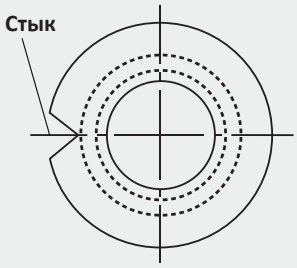

Код	d, мм	D, мм	L±0.25, мм	F±0.5, мм	D вала, мм	D гнезда, мм	$T^{0}_{-0.2}$ мм	f_1 мм	F_2 мм
SF1BF0604	6	8	4	12	$6^{-0.013}_{-0.028}$	$8^{+0.015}$	1	0.5	0.4
SF1BF0607			7						
SF1BF0608			8						
SF1BF0805.5	8	10	5.5	15	$8^{-0.013}_{-0.028}$	$10^{+0.015}$			
SF1BF0807.5			7.5						
SF1BF0809.5			9.5						
SF1BF1007	10	12	7	18	$10^{-0.016}_{-0.034}$	$12^{+0.018}$			
SF1BF1008			8						
SF1BF1009			9						
SF1BF1010			10						
SF1BF1012			12						
SF1BF1017			17						
SF1BF1207	12	14	7	20	$12^{-0.016}_{-0.034}$	$14^{+0.018}$			
SF1BF1209			9						
SF1BF1210			10						
SF1BF1212			12						
SF1BF1217			17						
SF1BF1412	14	16	12	22	$14^{-0.016}_{-0.034}$	$16^{+0.018}$			
SF1BF1415			15						
SF1BF1417			17						
SF1BF1509	15	17	9	23	$15^{-0.016}_{-0.034}$	$17^{+0.018}$			
SF1BF1512			12						
SF1BF1515			15						
SF1BF1517			17						
SF1BF1609	16	18	9	24	$16^{-0.016}_{-0.034}$	$18^{+0.018}$			
SF1BF1612			12						
SF1BF1617			17						
SF1BF1810	18	20	10	26	$18^{-0.016}_{-0.034}$	$20^{+0.021}$			
SF1BF1812			12						
SF1BF1817			17						
SF1BF1822			22						
SF1BF2011.5	20	23	11.5	30	$20^{-0.020}_{-0.041}$	$23^{+0.021}$	1.5	0.8	0.4
SF1BF2016.5			16.5						
SF1BF2021.5			21.5						
SF1BF2026.6			26.5						
SF1BF2215	22	25	15	32	$22^{-0.020}_{-0.041}$	$25^{+0.021}$			
SF1BF2216.5			16.5						

Код	d, мм	D, мм	L±0.25, мм	F±0.5, мм	D вала, мм	D гнезда, мм	$T^{0}_{-0.2}$ мм	f_1 мм	F_2 мм
SF1BF2220			20				1.5	0.8	0.4
SF1BF2511.5	25	28	11.5	35	$25^{-0.020}_{-0.041}$	$28^{+0.021}$			
SF1BF2516.5			16.5						
SF1BF2521.5			21.5						
SF1BF3016	30	34	16	42	$30^{-0.020}_{-0.041}$	$34^{+0.025}$	2	1.0	0.5
SF1BF3026			26						
SF1BF3035			35						
SF1BF3516	35	39	16	47	$35^{-0.025}_{-0.050}$	$39^{+0.025}$			
SF1BF3526			26						
SF1BF4016	40	44	16	53	$40^{-0.025}_{-0.050}$	$44^{+0.025}$			
SF1BF4022			22						
SF1BF4026			26						
SF1BF4040			40						
SF1BF4516	45	50	16	58	$45^{-0.025}_{-0.050}$	$50^{+0.025}$	2.5	1.2	0.6
SF1BF4526			26						

ШАЙБА WCSF1B

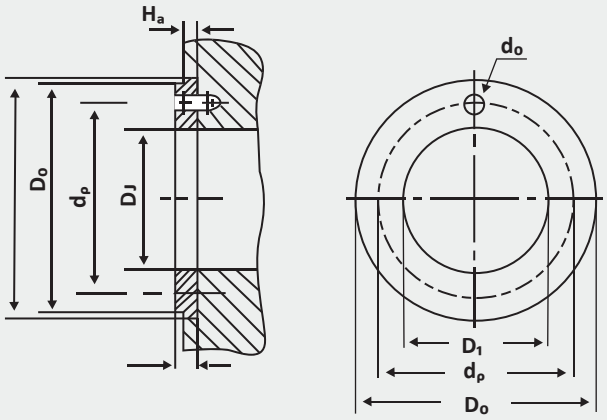

Код	d, мм	Размер шайбы, мм				Размер гнезда, мм		
		d +0,25	D -0,25	T-0,25	M +0,12 -0,12	H +0,4 -0.1	T +0,2 -0,2	D1 +0,12
WCSF1B102015	8	10	20	1.5	15	1.5	1	20
WCSF1B122415	10	12	24	1.5	18			24
WCSF1B142615	12	14	26	1.5	20	2		26
WCSF1B163015	14	16	30	1.5	22			30
WCSF1B183215	16	18	32	1.5	25			32
WCSF1B203615	18	20	36	1.5	28	3		36
WCSF1B223815	20	22	38	1.5	30			38
WCSF1B244215	22	24	42	1.5	33			42
WCSF1B264415	24	26	44	1.5	35			44
WCSF1B284815	25	28	48	1.5	38	4		48
WCSF1B325415	30	32	54	1.5	43			54
WCSF1B386215	35	38	62	1.5	50			62
WCSF1B426615	40	42	66	1.5	54			66
WCSF1B487420	45	48	74	2	61		1.5	74
WCSF1B527820	50	52	78	2	65			78
WCSF1B629020	60	62	90	2	76			90

ПЛАСТИНА СКОЛЬЖЕНИЯ
SSF1B

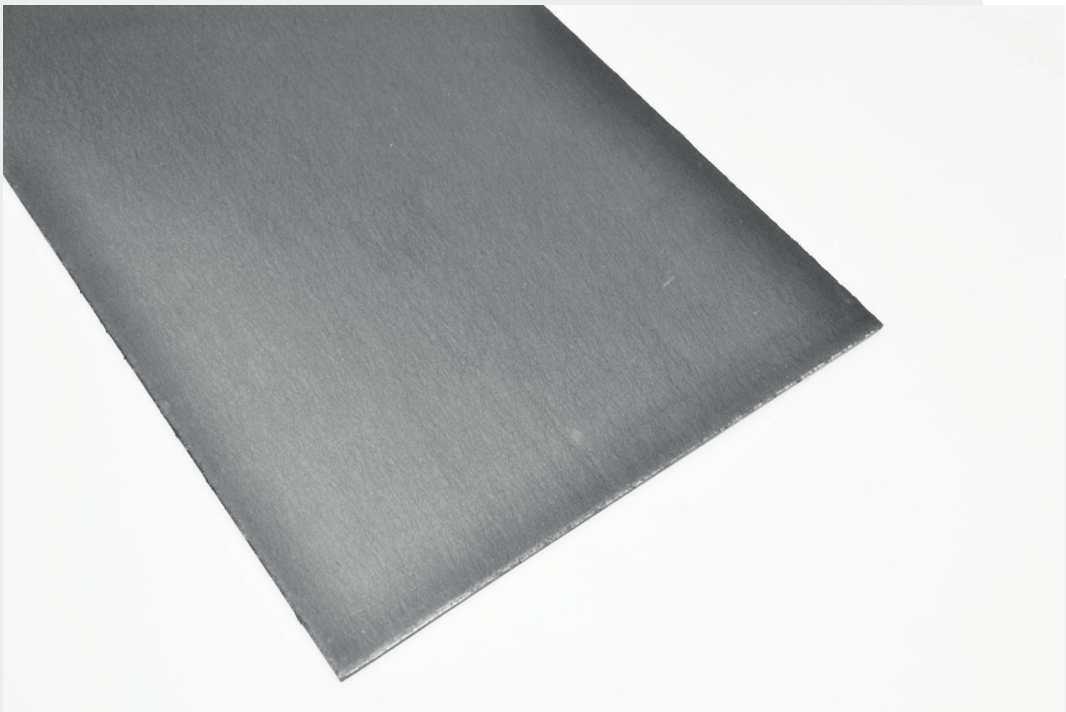

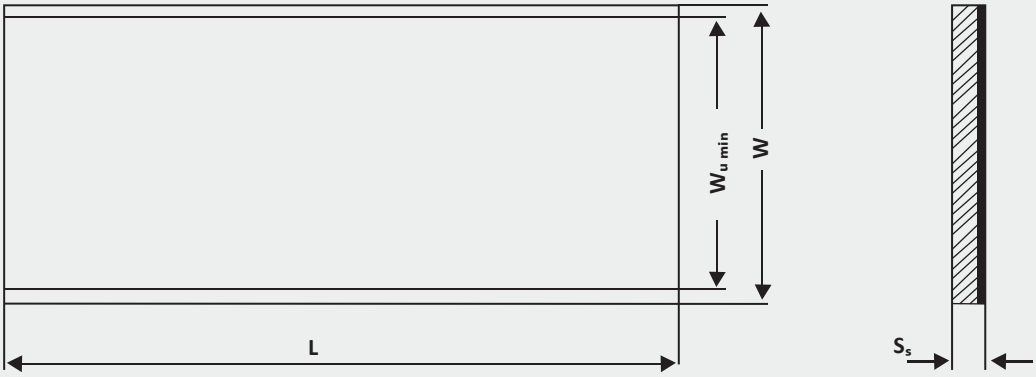

Код	L, мм	W, мм	Wu, мм	Ss, мм
SSF1B07190	500	200	190	0.72
SSF1B10190	500	200	190	0.99
SSF1B15240	500	254	190	1.5
SSF1B20240	500	254	240	1.98
SSF1B25240	500	254	240	2.48
SSF1B30240	500	254	240	3.04

ИЗМЕРЕНИЕ ДИАМЕТРА ВТУЛКИ

В свободном состоянии втулка не закрывается, поэтому невозможно точно измерить внешний и внутренний диаметр. При измерении втулки используется специальное испытательное оборудование.

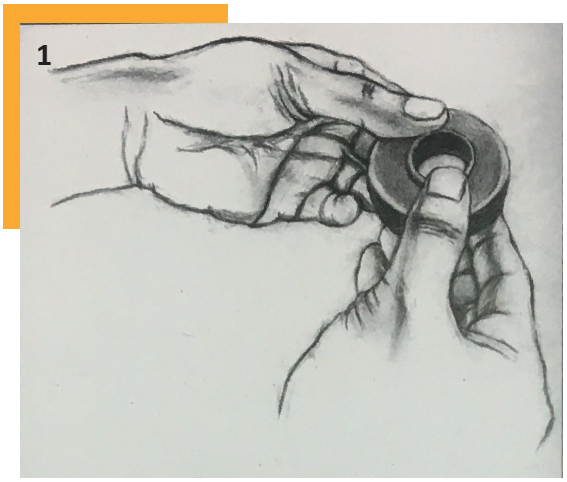

Проверка наружного диаметра (рис. 1)

Контролируемая втулка должна входить в проходной кольцевой калибр от усилия руки (максимальное усилие - 250 Н) и не должна входить в непроходной кольцевой калибр (при том же усилии).

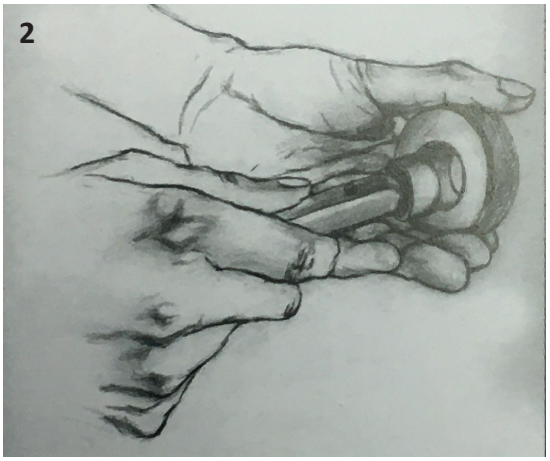

Проверка внутреннего диаметра (рис. 2)

Для контроля внутреннего диаметра втулку вставляют в кольцевой калибр, номинальный диаметр которого должен соответствовать размеру, указанному в ИСО 3547-1. Внутренний размер контролируют с помощью калибров-пробок GO и NO GO. Диаметры проходного и непроходного калибров-пробок должны соответствовать допускам внутреннего диаметра ГОСТ ИСО 3547-2-2006 втулки в кольцевом калибре, указанным в ИСО 3547-1.

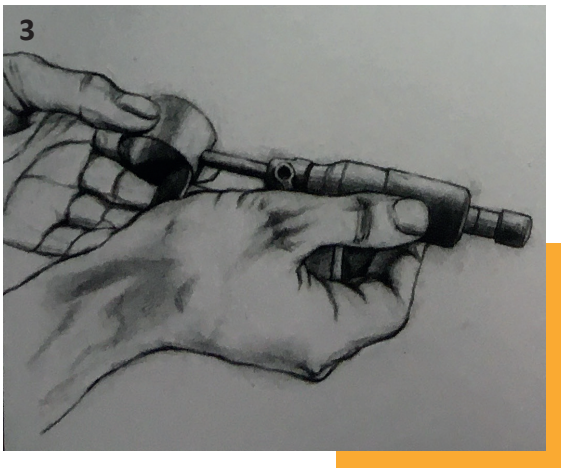

Проверка толщины стенки (рис. 3)

Толщина стенки измеряется в одном, двух или трёх положениях, в зависимости от длины втулки.