цема
bearings

КАТАЛОГ

ПОДШИПНИКИ СКОЛЬЖЕНИЯ

2019

«Металлофторопласт»

Вид	Тип	Описание	Стр.
	SF1W	Сталь+спеченная бронза+PTFE±Pb	3
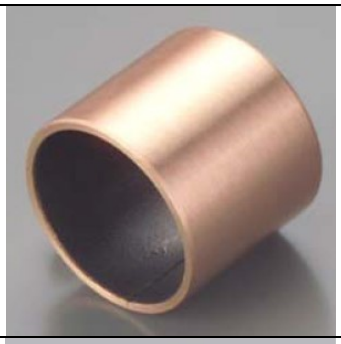	**SF1B**	Бронза+спеченная бронза+PTFE±Pb	10
	SF1D	Сталь+спеченная бронза+PTFE+CaF2+наполнители	15
	SF2Y	Сталь+спеченная бронза+POM	21

SF1W	**Описание**
	Сталь+спеченная бронза+PTFE±Pb
	Металло-полимерный композитный материал
	Самосмазывающийся & Необслуживаемый
	Особенности
	Сухой скользящий материал с отличной износостойкостью и низким трением для использования в широком диапазоне нагрузок, скоростей и температур.
	Хорошие результаты при нагрузках с использованием смазки.
	Применение:
	Автомобильная: стойки и амортизаторы, крепление капота, двери, штанги руля, дворники, коробки передач, подшипники педалей, бензиновые и дизельные насосы, АБС-системы, шарниры прицепов, сцепление…
-скользящий слой (PTFE/Pb) - спеченная бронза -стальная основа -оловянное покрытие	Промышленность: Авиация, сельскохозяйственные машины, текстильная промышленность, пневмо и гидроцилиндры, моторы, насосы, научно исследовательское оборудование, офисная техника, грузоподъемное оборудование, пресса, экструзионное оборудование. Оборудование работающее в воде.

Удельная теплопроводность, W/mK	40	Сухой режим	хорошо
Рабочая температура - максимальная °C	+280	Смазка маслом	хорошо
Рабочая температура - минимальная °C	-200	Смазка жиром	удовлетворительно
Предел текучести при сжатии, Н/мм^2	350	Смазка водой	удовлетворительно
Максимально допустимая нагрузка - статическая, Н/мм^2	250	Смазка телом	удовлетворительно
Максимально допустимая нагрузка - динамическая, Н/мм^2	140		
Максимальная скорость скольжения, м/с	2.5		
Максимальная работоспособность – постоянная, Н/мм^2*м/с	1.8		
Максимальная работоспособность – мгновенная, Н/мм^2*м/с	3.5		
Коэффициент трения, сухой режим	0.08-0.25		
Коэффициент трения, смазка маслом	0.02-0.07		

Доступные формы

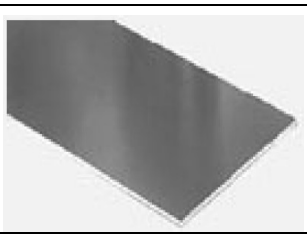

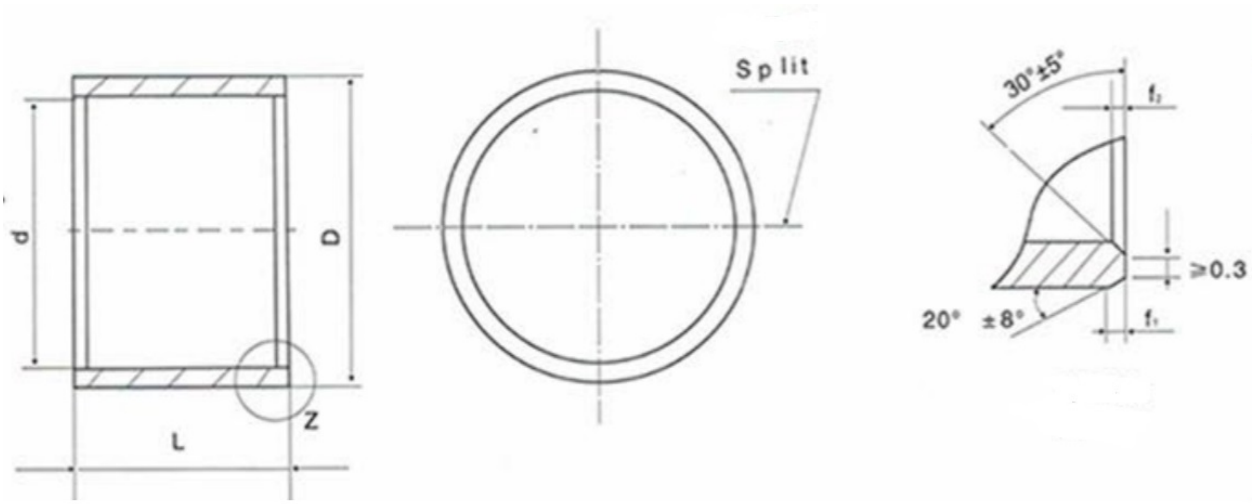

Код	d, мм	D, мм	$L^{0}_{-0.4}$, мм	D вала, мм	D гнезда, H7	Толщина стенки	
						мин, мм	макс, мм
SF1W0604	6	8	4	$6^{-0.013}_{-0.028}$	$8^{+0.015}$	0.980	1.005
SF1W0606	6	8	6				
SF1W0608	6	8	8				
SF1W0610	6	8	10				
SF1W0705	7	9	5	$7^{-0.013}_{-0.028}$	$9^{+0.015}$		
SF1W0710	7	9	10				
SF1W0806	8	10	6	$8^{-0.013}_{-0.028}$	$10^{+0.015}$		
SF1W0808	8	10	8				
SF1W0810	8	10	10				
SF1W0812	8	10	12				
SF1W1006	10	12	6	$10^{-0.016}_{-0.034}$	$12^{+0.018}$		
SF1W1008	10	12	8				
SF1W1010	10	12	10				
SF1W1012	10	12	12				
SF1W1015	10	12	15				
SF1W1020	10	12	20				
SF1W1208	12	14	8	$12^{-0.016}_{-0.034}$	$14^{+0.018}$		
SF1W1210	12	14	10				
SF1W1212	12	14	12				
SF1W1215	12	14	15				
SF1W1220	12	14	20				
SF1W1225	12	14	25				
SF1W1310	13	15	10	$13^{-0.016}_{-0.034}$	$15^{+0.018}$		
SF1W1320	13	15	20				
SF1W1405	14	16	5	$14^{-0.016}_{-0.034}$	$16^{+0.018}$		
SF1W1410	14	16	10				
SF1W1412	14	16	12				
SF1W1415	14	16	15				
SF1W1420	14	16	20				
SF1W1425	14	16	25				
SF1W1510	15	17	10	$15^{-0.016}_{-0.034}$	$17^{+0.018}$		
SF1W1512	15	17	12				
SF1W1515	15	17	15				
SF1W1520	15	17	20				

SF1W1525	15	17	25				
SF1W1610	16	18	10	$16^{-0.016}_{-0.034}$	$18^{+0.018}$		
SF1W1612	16	18	12				
SF1W1615	16	18	15				
SF1W1620	16	18	20				
SF1W1625	16	18	25				
SF1W1720	17	19	20	$17^{-0.016}_{-0.034}$	$19^{+0.021}$		
SF1W1810	18	20	10	$18^{-0.016}_{-0.034}$	$20^{+0.021}$		
SF1W1815	18	20	15				
SF1W1820	18	20	20				
SF1W1825	18	20	25				
SF1W2010	20	23	10	$20^{-0.020}_{-0.041}$	$23^{+0.021}$	1.475	1.505
SF1W2015	20	23	15				
SF1W2020	20	23	20				
SF1W2025	20	23	25				
SF1W2030	20	23	30				
SF1W2215	22	25	15	$22^{-0.020}_{-0.041}$	$25^{+0.021}$		
SF1W2220	22	25	20				
SF1W2225	22	25	25				
SF1W2230	22	25	30				
SF1W2415	24	27	15	$24^{-0.020}_{-0.041}$	$27^{+0.021}$		
SF1W2420	24	27	20				
SF1W2425	24	27	25				
SF1W2430	24	27	30				
SF1W2515	25	28	15	$25^{-0.020}_{-0.041}$	$28^{+0.021}$		
SF1W2520	25	28	20				
SF1W2525	25	28	25				
SF1W2530	25	28	30				
SF1W2550	25	28	50				
SF1W2815	28	32	15	$28^{-0.020}_{-0.041}$	$32^{+0.025}$	1.970	2.005
SF1W2820	28	32	20				
SF1W2825	28	32	25				
SF1W3010	30	34	10	$30^{-0.020}_{-0.041}$	$34^{+0.025}$		
SF1W3015	30	34	15				
SF1W3020	30	34	20				
SF1W3025	30	34	25				
SF1W3030	30	34	30				
SF1W3040	30	34	40				
SF1W3220	32	36	20	$32^{-0.025}_{-0.050}$	$36^{+0.025}$		
SF1W3230	32	36	30				
SF1W3240	32	36	40				
SF1W3520	35	39	20	$35^{-0.025}_{-0.050}$	$39^{+0.025}$		
SF1W3530	35	39	30				
SF1W3535	35	39	35				
SF1W3540	35	39	40				
SF1W3550	35	39	50				
SF1W3720	37	41	20	$37^{-0.025}_{-0.050}$	$41^{+0.025}$		
SF1W4020	40	44	20	$40^{-0.025}_{-0.050}$	$44^{+0.025}$		
SF1W4030	40	44	30				
SF1W4040	40	44	40				
SF1W4050	40	44	50				

SF1W4520	45	50	20	$45^{-0.025}_{-0.050}$	$50^{+0.025}$	2.460	2.505
SF1W4530	45	50	30				
SF1W4540	45	50	40				
SF1W4545	45	50	45				
SF1W4550	45	50	50				
SF1W5020	50	55	20	$50^{-0.030}_{-0.060}$	$55^{+0.030}$		
SF1W5030	50	55	30				
SF1W5040	50	55	40				
SF1W5050	50	55	50				
SF1W5060	50	55	60				
SF1W5520	55	60	20	$55^{-0.030}_{-0.060}$	$60^{+0.030}$		
SF1W5525	55	60	25				
SF1W5530	55	60	30				
SF1W5540	55	60	40				
SF1W5550	55	60	50				
SF1W5555	55	60	55				
SF1W5560	55	60	60				
SF1W6020	60	65	20	$60^{-0.030}_{-0.060}$	$65^{+0.030}$		
SF1W6030	60	65	30				
SF1W6040	60	65	40				
SF1W6050	60	65	50				
SF1W6060	60	65	60				
SF1W6070	60	65	70				
SF1W6530	65	70	30	$65^{-0.030}_{-0.060}$	$70^{+0.030}$		
SF1W6550	65	70	50				
SF1W6570	65	70	70				
SF1W7040	70	75	40	$70^{-0.030}_{-0.060}$	$75^{+0.030}$		
SF1W7070	70	75	70				
SF1W7560	75	80	60	$75^{-0.030}_{-0.060}$	$80^{+0.030}$		
SF1W7580	75	80	80				
SF1W8030	80	85	30	$80^{-0.035}$	$85^{+0.035}$	2.440	2.490
SF1W8040	80	85	40				
SF1W8060	80	85	60				
SF1W8080	80	85	80				
SF1W80100	80	85	100				
SF1W8520	85	90	20	$85^{-0.035}$	$90^{+0.035}$		
SF1W8530	85	90	30				
SF1W8540	85	90	40				
SF1W8560	85	90	60				
SF1W85100	85	90	100				
SF1W9040	90	95	40	$90^{-0.035}$	$95^{+0.035}$		
SF1W9050	90	95	50				
SF1W9060	90	95	60				
SF1W9070	90	95	70				
SF1W9080	90	95	80				
SF1W90100	90	95	100				
SF1W9540	95	100	40	$95^{-0.035}$	$100^{+0.035}$		
SF1W9550	95	100	50				
SF1W9560	95	100	60				
SF1W95100	95	100	100				
SF1W10030	100	105	30	$100^{-0.035}$	$105^{+0.035}$		
SF1W10040	100	105	40				
SF1W10050	100	105	50				
SF1W10060	100	105	60				

SF1W10080	100	105	80				
SF1W100100	100	105	100				
SF1W100115	100	105	115				
SF1W10530	105	110	30				
SF1W10540	105	110	40				
SF1W10550	105	110	50	$105^{-0.035}$	$110^{+0.035}$		
SF1W10560	105	110	60				
SF1W10580	105	110	80				
SF1W11030	110	115	30				
SF1W11040	110	115	40				
SF1W11050	110	115	50	$110^{-0.035}$	$115^{+0.035}$		
SF1W11060	110	115	60				
SF1W11080	110	115	80				
SF1W11530	115	120	30				
SF1W11550	115	120	50				
SF1W11560	115	120	60	$115^{-0.035}$	$120^{+0.035}$		
SF1W11570	115	120	70				
SF1W11580	115	120	80				
SF1W115115	115	120	115				
SF1W12060	120	125	60				
SF1W12080	120	125	80	$120^{-0.04}$	$125^{+0.035}$		
SF1W120100	120	125	100				
SF1W12560	125	130	60	$125^{-0.04}$	$130^{+0.04}$		
SF1W125100	125	130	100				
SF1W13060	130	135	60				
SF1W13080	130	135	80	$130^{-0.04}$	$135^{+0.04}$		
SF1W130100	130	135	100				
SF1W14060	140	145	60				
SF1W14080	140	145	80	$140^{-0.04}$	$145^{+0.04}$		
SF1W140100	140	145	100				
SF1W15050	150	155	50				
SF1W15060	150	155	60	$150^{-0.04}$	$155^{+0.04}$		
SF1W15080	150	155	80				
SF1W150100	150	155	100				
SF1W16060	160	165	60				
SF1W16080	160	165	80	$160^{-0.04}$	$165^{+0.04}$		
SF1W160100	160	165	100			2.415	2.465
SF1W18080	180	185	80	$180^{-0.046}$	$185^{+0.046}$		
SF1W180100	180	185	100				
SF1W19080	190	195	80	$190^{-0.046}$	$195^{+0.046}$		
SF1W190100	190	195	100				
SF1W20060	200	205	60				
SF1W20080	200	205	80	$200^{-0.046}$	$205^{+0.046}$		
SF1W200100	200	205	100				
SF1W22080	220	225	80	$220^{-0.046}$	$225^{+0.046}$		
SF1W220100	220	225	100				
SF1W25080	250	255	80	$250^{-0.052}$	$255^{+0.052}$		
SF1W250100	250	255	100				
SF1W26080	260	265	80	$260^{-0.052}$	$265^{+0.052}$		
SF1W260100	260	265	100				
SF1W28080	280	285	80	$280^{-0.052}$	$285^{+0.052}$		
SF1W280100	280	285	100				
SF1W30080	300	305	80	$300^{-0.052}$	$305^{+0.052}$		
SF1W300100	300	305	100				

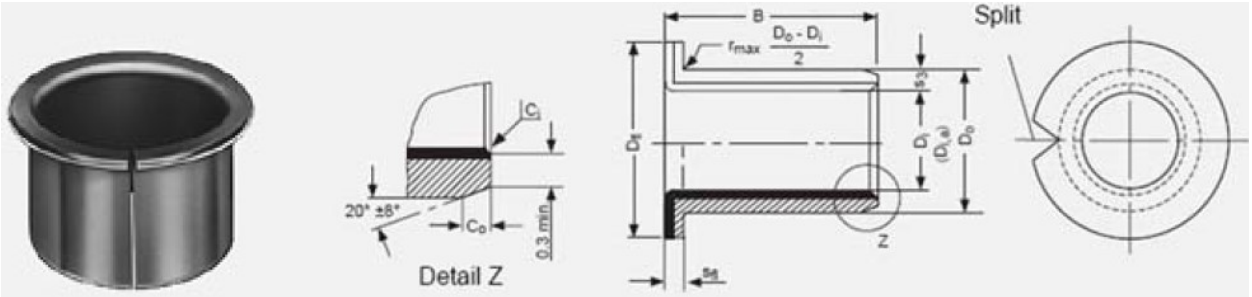

Код	D_i, мм	D_o, мм	Sfl, мм	Dfl, мм	B, мм	Гнездо	Вал	D_i,a макс, мм	D_i,a мин, мм	Зазор макс., мм	Зазор мин., мм
SF1WF0304	3	4.5	0.75	7	4	H6	h6	3.048	3	0.054	0
SF1WF0404	4	5.5	0.75	9	4	H6	h6	4.048	4	0.056	0
SF1WF0505	5	7	0.925	10	5	H7	f7	5.055	4.99	0.077	0
SF1WF0604	6	8	0.925	12	4	H7	f7	6.055	5.99	0.077	0
SF1WF0608	6	8	0.925	12	8	H7	f7	6.055	5.99	0.077	0
SF1WF0806	8	10	0.925	15	5.5	H7	f7	8.055	7.99	0.083	0.003
SF1WF0808	8	10	0.925	15	7.5	H7	f7	8.055	7.99	0.083	0.003
SF1WF0810	8	10	0.925	15	9.5	H7	f7	8.055	7.99	0.083	0.003
SF1WF1007	10	12	0.925	18	7	H7	f7	10.058	9.99	0.086	0.003
SF1WF1009	10	12	0.925	18	9	H7	f7	10.058	9.99	0.086	0.003
SF1WF1012	10	12	0.925	18	12	H7	f7	10.058	9.99	0.086	0.003
SF1WF1017	10	12	0.925	18	17	H7	f7	10.058	9.99	0.086	0.003
SF1WF1207	12	14	0.925	20	7	H7	f7	12.058	11.99	0.092	0.006
SF1WF1209	12	14	0.925	20	9	H7	f7	12.058	11.99	0.092	0.006
SF1WF1212	12	14	0.925	20	12	H7	f7	12.058	11.99	0.092	0.006
SF1WF1217	12	14	0.925	20	17	H7	f7	12.058	11.99	0.092	0.006
SF1WF1412	14	16	0.925	22	12	H7	f7	14.058	13.99	0.092	0.006
SF1WF1417	14	16	0.925	22	17	H7	f7	14.058	13.99	0.092	0.006
SF1WF1509	15	17	0.925	23	9	H7	f7	15.058	14.99	0.092	0.006
SF1WF1512	15	17	0.925	23	12	H7	f7	15.058	14.99	0.092	0.006
SF1WF1517	15	17	0.925	23	17	H7	f7	15.058	14.99	0.092	0.006
SF1WF1612	16	18	0.925	24	12	H7	f7	16.058	15.99	0.092	0.006
SF1WF1617	16	18	0.925	24	17	H7	f7	16.058	15.99	0.092	0.006
SF1WF1812	18	20	0.925	26	12	H7	f7	18.061	17.99	0.095	0.006
SF1WF1817	18	20	0.925	26	17	H7	f7	18.061	17.99	0.095	0.006
SF1WF1822	18	20	0.925	26	22	H7	f7	18.061	17.99	0.095	0.006
SF1WF2012	20	23	1.45	30	11.5	H7	f7	20.071	19.99	0.112	0.01
SF1WF2017	20	23	1.45	30	16.5	H7	f7	20.071	19.99	0.112	0.01
SF1WF2022	20	23	1.45	30	21.5	H7	f7	20.071	19.99	0.112	0.01
SF1WF2512	25	28	1.45	35	11.5	H7	f7	25.071	24.99	0.112	0.01
SF1WF2522	25	28	1.45	35	21.5	H7	f7	25.071	24.99	0.112	0.01
SF1WF3016	30	34	1.95	42	16	H7	f7	30.085	29.99	0.126	0.01
SF1WF3026	30	34	1.95	42	26	H7	f7	30.085	29.99	0.126	0.01
SF1WF3516	35	39	1.95	47	16	H7	f7	35.085	34.99	0.135	0.015
SF1WF3526	35	39	1.95	47	26	H7	f7	35.085	34.99	0.135	0.015
SF1WF4016	40	44	1.95	53	16	H7	f7	40.085	39.99	0.135	0.015
SF1WF4026	40	44	1.95	53	26	H7	f7	40.085	39.99	0.135	0.015
SF1WF4516	45	50	1.95	58	16	H7	f7	45.105	44.99	0.135	0.015
SF1WF4526	45	50	1.95	58	26	H7	f7	45.105	44.99	0.135	0.015

WCSF1W шайба

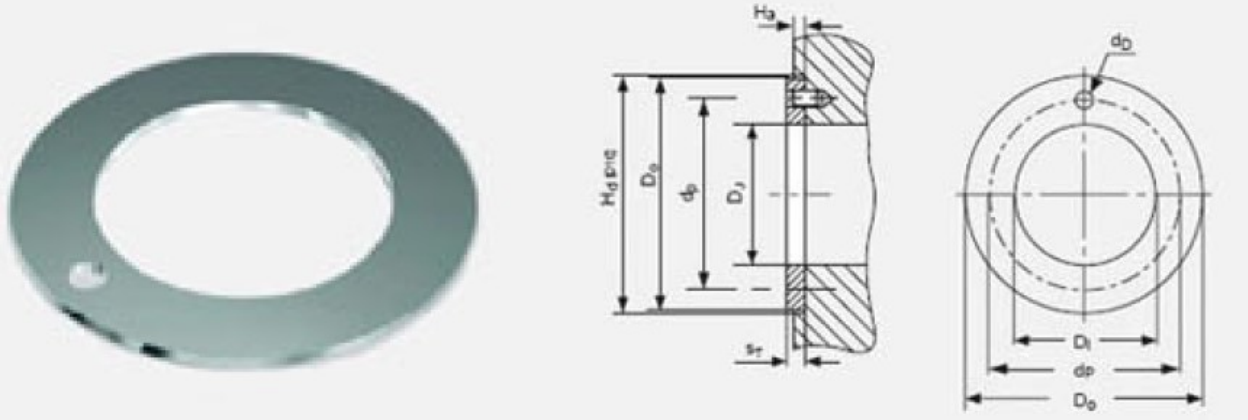

Код	D_i, мм	D_o, мм	ST, мм	dD, мм	dP, мм	На макс, мм
WCSF1W08	10	20	1.5			1.2
WCSF1W10	12	24	1.5	1.75	18	1.2
WCSF1W12	14	26	1.5	2.25	20	1.2
WCSF1W14	16	30	1.5	2.25	22	1.2
WCSF1W16	18	32	1.5	2.25	25	1.2
WCSF1W18	20	36	1.5	3.25	28	1.2
WCSF1W20	22	38	1.5	3.25	30	1.2
WCSF1W22	24	42	1.5	3.25	33	1.2
WCSF1W24	26	44	1.5	3.25	35	1.2
WCSF1W25	28	48	1.5	4.25	38	1.2
WCSF1W30	32	54	1.5	4.25	43	1.2
WCSF1W35	38	62	1.5	4.25	50	1.2
WCSF1W40	42	66	1.5	4.25	54	1.2
WCSF1W45	48	74	2	4.25	61	1.7
WCSF1W50	52	78	2	4.25	65	1.7
WCSF1W60	62	90	2	4.25	76	1.7

SF1W пластина скольжения

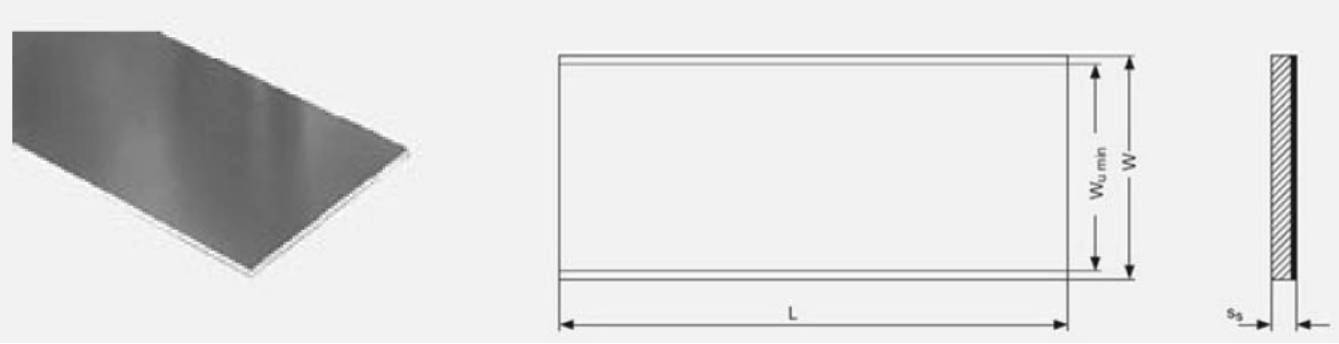

Код	L, мм	W, мм	Wu, мм	Ss, мм
SSF1W07190	500	200	190	0.72
SSF1W10190	500	200	190	0.99
SSF1W15240	500	254	190	1.5
SSF1W20240	500	254	240	1.98
SSF1W25240	500	254	240	2.48
SSF1W30240	500	254	240	3.04

SF1B	**Описание**
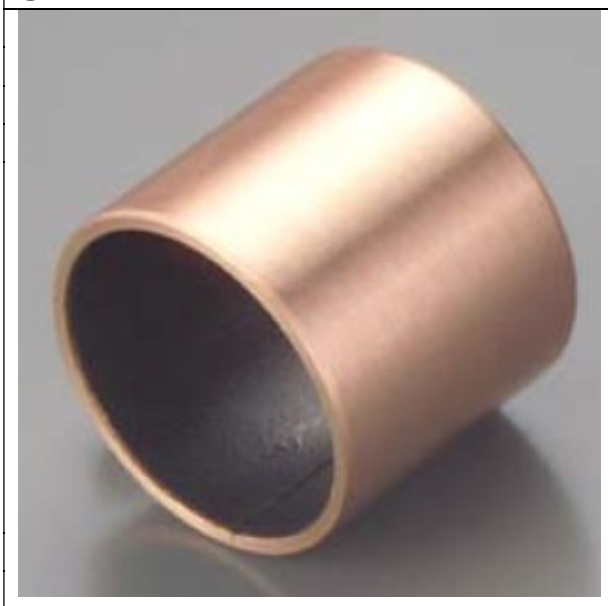	Бронза+спеченная бронза+PTFE±Pb
	Металло-полимерный композитный материал
	Самосмазывающийся & Необслуживаемый
	Особенности
	Сухой скользящий материал с отличной износостойкостью и низким трением для использования в широком диапазоне нагрузок, скоростей и температур. Хорошие результаты при нагрузках с использованием смазки. Бронзовая основа повышает антикорозионные свойства и повышает теплоотдачу. Немагнитный. Произведен согласно EN1337-2
	Применение:
	Автомобильная: стойки и амортизаторы, крепление капота, двери, штанги руля, дворники, коробки передач, подшипники педалей, бензиновые и дизельные насосы, АБС-системы, шарниры прицепов, сцепление…
 -скользящий слой (PTFE/Pb) - спеченная бронза - бронзовая основа	Промышленность: Авиация, сельскохозяйственные машины, текстильная промышленность, пневмо и гидроцилиндры, моторы, насосы, научно исследовательское оборудование, офисная техника, грузоподъемное оборудование, пресса, экструзионное оборудование, железная дорога. Прменение в водоснабжении и судостроительстве, тросы, канатные подъемники морских судов..

Удельная теплопроводность, W/mK	60	Сухой режим	отлично
Рабочая температура - максимальная °C	+280	Смазка маслом	хорошо
Рабочая температура - минимальная °C	-200	Смазка жиром	удовлетворительно
Предел текучести при сжатии, Н/мм^2	300	Смазка водой	хорошо
Максимально допустимая нагрузка - статическая, Н/мм^2	140	Смазка телом	удовлетворительно
Максимально допустимая нагрузка - динамическая, Н/мм^2	140		
Максимальная скорость скольжения, м/с	2.5		
Максимальная работоспособность – постоянная, Н/мм^2*м/с	1.8		
Максимальная работоспособность – мгновенная, Н/мм^2*м/с	3.5		
Коэффициент трения, сухой режим	0.02-0.25		
Коэффициент трения, смазка маслом	0.02-0.12		

Доступные формы

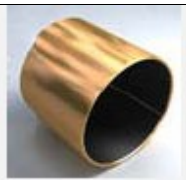 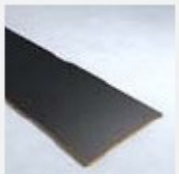

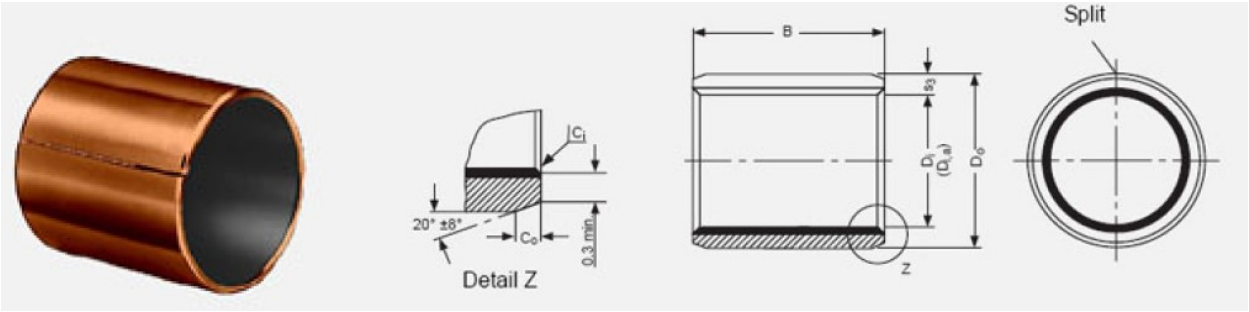

Код	D_i, мм	D_o, мм	B, мм	Гнездо	Вал	D_i,a макс, мм	D_i,a мин, мм	Зазор макс., мм	Зазор мин., мм
SF1B0203	2	3.5	3	H6	h6	2.048	2	0.054	0
SF1B0205	2	3.5	5	H6	h6	2.048	2	0.054	0
SF1B0306	3	4.5	6	H6	h6	3.048	3	0.054	0
SF1B0404	4	5.5	4	H6	h6	4.048	4	0.054	0
SF1B0406	4	5.5	6	H6	h6	4.048	4	0.056	0
SF1B0505	5	7	5	H7	f7	5.055	4.99	0.056	0
SF1B0510	5	7	10	H7	f7	5.055	4.99	0.077	0
SF1B0606	6	8	6	H7	f7	6.055	5.99	0.077	0
SF1B0608	6	8	8	H7	f7	6.055	5.99	0.077	0
SF1B0610	6	8	10	H7	f7	6.055	5.99	0.077	0
SF1B0808	8	10	8	H7	f7	8.055	7.99	0.083	0.003
SF1B0810	8	10	10	H7	f7	8.055	7.99	0.083	0.003
SF1B0812	8	10	12	H7	f7	8.055	7.99	0.083	0.003
SF1B1010	10	12	10	H7	f7	10.058	9.99	0.086	0.003
SF1B1015	10	12	15	H7	f7	10.058	9.99	0.086	0.003
SF1B1208	12	14	8	H7	f7	12.058	11.99	0.092	0.006
SF1B1210	12	14	10	H7	f7	12.058	11.99	0.092	0.006
SF1B1212	12	14	12	H7	f7	12.058	11.99	0.092	0.006
SF1B1215	12	14	15	H7	f7	12.058	11.99	0.092	0.006
SF1B1410	14	16	10	H7	f7	14.058	13.99	0.092	0.006
SF1B1415	14	16	15	H7	f7	14.058	13.99	0.092	0.006
SF1B1420	14	16	20	H7	f7	14.058	13.99	0.092	0.006
SF1B1515	15	17	15	H7	f7	15.058	14.99	0.092	0.006
SF1B1525	15	17	25	H7	f7	15.058	14.99	0.092	0.006
SF1B1615	16	18	15	H7	f7	16.058	15.99	0.092	0.006
SF1B1625	16	18	25	H7	f7	16.058	15.99	0.092	0.006
SF1B1820	18	20	20	H7	f7	18.061	17.99	0.095	0.006
SF1B1825	18	20	25	H7	f7	18.061	17.99	0.095	0.006
SF1B2015	20	23	15	H7	f7	20.071	19.99	0.112	0.01
SF1B2020	20	23	20	H7	f7	20.071	19.99	0.112	0.01
SF1B2030	20	23	30	H7	f7	20.071	19.99	0.112	0.01
SF1B2215	22	25	15	H7	f7	22.071	21.99	0.112	0.01
SF1B2220	22	25	20	H7	f7	22.071	21.99	0.112	0.01
SF1B2525	25	28	25	H7	f7	25.071	24.99	0.112	0.01
SF1B2830	28	32	30	H7	f7	28.085	27.99	0.112	0.01
SF1B3020	30	34	20	H7	f7	30.085	29.99	0.112	0.01
SF1B3030	30	34	30	H7	f7	30.085	29.99	0.112	0.01
SF1B3040	30	34	40	H7	f7	30.085	29.99	0.112	0.01
SF1B3520	35	39	20	H7	f7	35.085	34.99	0.135	0.015

Код	D_i, мм	D_o, мм	B, мм	Гнездо	Вал	D_i,a макс, мм	D_i,a мин, мм	Зазор макс., мм	Зазор мин., мм
SF1B3530	35	39	30	H7	f7	35.085	34.99	0.135	0.015
SF1B4030	40	44	30	H7	f7	40.085	39.99	0.135	0.015
SF1B4050	40	44	50	H7	f7	40.85	39.99	0.135	0.015
SF1B4530	45	50	30	H7	f7	45.105	44.99	0.155	0.015
SF1B4550	45	50	50	H7	f7	45.105	44.99	0.155	0.015
SF1B5040	50	55	40	H7	f7	50.11	49.99	0.16	0.015
SF1B5060	50	55	60	H7	f7	50.11	49.99	0.16	0.015
SF1B5540	55	60	40	H7	f7	55.11	54.99	0.17	0.02
SF1B6040	60	65	40	H7	f7	60.11	59.99	0.17	0.02
SF1B6050	60	65	50	H7	f7	60.11	59.99	0.17	0.02
SF1B6060	60	65	60	H7	f7	60.11	59.99	0.17	0.02
SF1B6070	60	65	70	H7	f7	60.11	59.99	0.17	0.02
SF1B6570	65	70	70	H7	f7	65.11	64.99	0.17	0.02
SF1B7050	70	75	50	H7	f7	70.11	69.99	0.17	0.02
SF1B7070	70	75	70	H7	f7	70.11	69.99	0.17	0.02
SF1B7580	75	80	80	H7	f7	75.11	74.99	0.17	0.02
SF1B8060	80	85	60	H7	h8	80.155	80.02	0.201	0.02
SF1B80100	80	85	100	H7	h8	80.155	80.02	0.201	0.02
SF1B9060	90	95	60	H7	h8	90.155	90.02	0.209	0.02
SF1B90100	90	95	100	H7	h8	90.155	90.02	0.209	0.02
SF1B95100	95	100	100	H7	h8	95.155	95.02	0.209	0.02
SF1B10060	100	105	60	H7	h8	100.155	100.02	0.209	0.02
SF1B100115	100	105	115	H7	h8	100.155	100.02	0.209	0.02
SF1B105115	105	110	115	H7	h8	105.155	105.02	0.209	0.02
SF1B110115	110	115	115	H7	h8	115.155	115.02	0.209	0.02

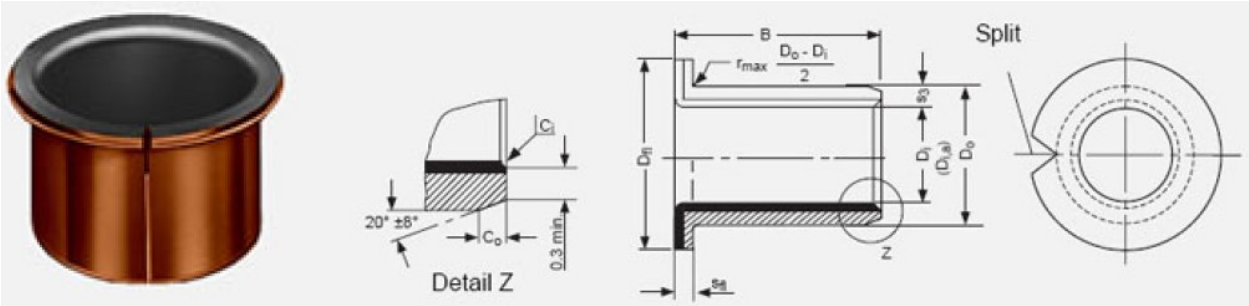

Код	D_i, мм	D_o, мм	Sfl, мм	Dfl, мм	B, мм	Гнездо	Вал	D_i,а макс, мм	D_i,а мин, мм	Зазор макс., мм	Зазор мин., мм
SF1BF0304	3	4.5	0.75	7	4	H6	h6	3.048	3	0.054	0
SF1BF0404	4	5.5	0.75	9	4	H6	h6	4.048	4	0.056	0
SF1BF0505	5	7	0.925	10	5	H7	f7	5.055	4.99	0.077	0
SF1BF0604	6	8	0.925	12	4	H7	f7	6.055	5.99	0.077	0
SF1BF0608	6	8	0.925	12	8	H7	f7	6.055	5.99	0.077	0
SF1BF0806	8	10	0.925	15	5.5	H7	f7	8.055	7.99	0.083	0
SF1BF0810	8	10	0.925	15	9.5	H7	f7	8.055	7.99	0.083	0
SF1BF1007	10	12	0.925	18	7	H7	f7	10.058	9.99	0.086	0.003
SF1BF1012	10	12	0.925	18	12	H7	f7	10.058	9.99	0.086	0.003
SF1BF1207	12	14	0.925	20	7	H7	f7	12.058	11.99	0.092	0.006
SF1BF1209	12	14	0.925	20	9	H7	f7	12.058	11.99	0.092	0.006
SF1BF1212	12	14	0.925	20	12	H7	f7	12.058	11.99	0.092	0.006
SF1BF1417	14	16	0.925	22	17	H7	f7	14.05	13.99	0.092	0.006
SF1BF1512	15	17	0.925	23	12	H7	f7	15.058	14.99	0.092	0.006
SF1BF1517	15	17	0.925	23	17	H7	f7	15.0588	14.99	0.092	0.006
SF1BF1612	16	18	0.925	24	12	H7	f7	16.058	15.99	0.092	0.006
SF1BF1617	16	18	0.925	24	17	H7	f7	16.058	15.99	0.092	0.006
SF1BF1812	18	20	0.925	26	12	H7	f7	18.061	17.99	0.095	0.006
SF1BF1822	18	20	0.925	26	22	H7	f7	18.061	17.99	0.095	0.006
SF1BF2012	20	23	1.45	30	11.5	H7	f7	20.071	19.99	0.112	0.01
SF1BF2017	20	23	1.45	30	16.5	H7	f7	20.071	19.99	0.112	0.01
SF1BF2512	25	28	1.45	35	11.5	H7	f7	25.071	24.99	0.112	0.01
SF1BF2522	25	28	1.45	35	21.5	H7	f7	25.071	24.99	0.112	0.01
SF1BF3016	30	34	1.95	42	16	H7	f7	30.085	29.99	0.126	0.01
SF1BF3026	30	34	1.95	42	26	H7	f7	30.085	29.99	0.126	0.01
SF1BF3526	35	39	1.95	47	26	H7	f7	35.085	34.99	0.135	0.015
SF1BF4026	40	44	1.95	53	26	H7	f7	40.085	39.99	0.135	0.015
SF1BF4526	45	50	2.45	58	26	H7	f7	45.105	44.99	0.135	0.015

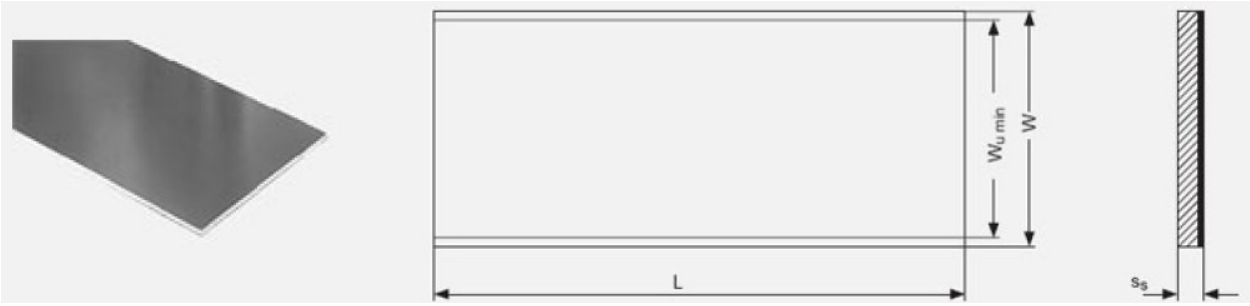

Код	L, мм	W, мм	Wu, мм	Ss, мм
SSF1B07085	500	95	85	0.72
SSF1B10180	500	193	180	0.99
SSF1B15180	500	193	180	1.5
SSF1B20180	500	193	180	1.98
SSF1B25180	500	193	180	2.48

SF1D	**Описание**
	Сталь+спеченная бронза+PTFE+CaF2+наполнители
	Металло-полимерный композитный материал
	Самосмазывающийся & Необслуживаемый
	Особенности
	Самосмазывающийся бессвинцовый подшипник произведенный в соответствии с требованиями 2000/53/EC и 2002/95/EC. Отличная износостойкость и низкое трение для использования в широком диапазоне нагрузок, скоростей и температур. При применении в гидравлических машинах достигаются особые результаты. Имеет преимущество перед DU в средах, вызывающих коррозию свинца.
	Применение:
	Автомобильная: стойки и амортизаторы, крепление капота, двери, штанги руля, дворники, коробки передач, подшипники педалей, бензиновые и дизельные насосы, шарниры прицепов, сцепление…
-скользящий слой (CaF2/PTFE/ наполнители) - спеченная бронза - стальная основа - оловянное покрытие	Промышленность: Авиация, сельскохозяйственные машины, текстильная промышленность, пневмо и гидроцилиндры, моторы, насосы, научно исследовательское оборудование, офисная техника, грузоподъемное оборудование, пресса, экструзионное оборудование, железная дорога. Оборудование, работающее в воде.

Рабочая температура - максимальная °C	+280	Сухой режим	хорошо
Рабочая температура - минимальная °C	-200	Смазка маслом	отлично
Максимально допустимая нагрузка - статическая, Н/мм^2	250	Смазка жиром	хорошо
Максимально допустимая нагрузка - динамическая, Н/мм^2	140	Смазка водой	удовлетворительно
Максимальная скорость скольжения, м/с сухой	2.5	Смазка телом	хорошо
Максимальная скорость скольжения, м/с со смазкой	5		
Максимальная работоспособность – сухой режим, Н/мм^2*м/с	1		
Максимальная работоспособность – со смазкой, Н/мм^2*м/с	10		
Коэффициент трения, сухой режим	0.04-0.25		
Коэффициент трения, смазка маслом	0.02-0.08		

Доступные формы

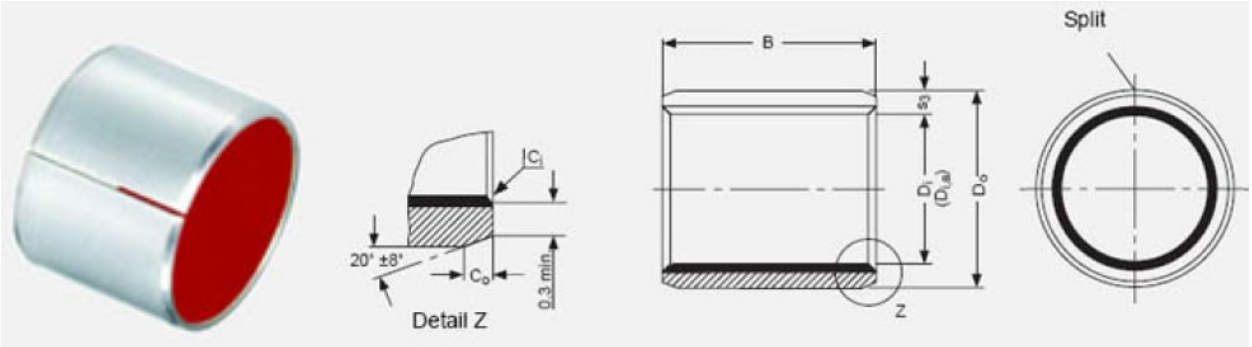

Код	D_i, мм	D_o, мм	B, мм	Гнездо	Вал	D_i,а макс, мм	D_i,а мин, мм	Зазор макс., мм	Зазор мин., мм
SF1D0203	2	3.5	3	H6	h6	2.048	2	0.054	0
SF1D0205	2	3.5	5	H6	h6	2.048	2	0.054	0
SF1D0303	3	4.5	3	H6	h6	3.048	3	0.054	0
SF1D0305	3	4.5	5	H6	h6	3.048	3	0.054	0
SF1D0306	3	4.5	6	H6	h6	3.048	3	0.054	0
SF1D0403	4	5.5	3	H6	h6	4.048	4	0.056	0
SF1D0404	4	5.5	4	H6	h6	4.048	4	0.056	0
SF1D0406	4	5.5	6	H6	h6	4.048	4	0.056	0
SF1D0410	4	5.5	10	H6	h6	4.048	4	0.056	0
SF1D0505	5	7	5	H7	f7	5.055	4.99	0.077	0
SF1D0508	5	7	8	H7	f7	5.055	4.99	0.077	0
SF1D0510	5	7	10	H7	f7	5.055	4.99	0.077	0
SF1D0604	6	8	4	H7	f7	6.055	5.99	0.077	0
SF1D0606	6	8	6	H7	f7	6.055	5.99	0.077	0
SF1D0608	6	8	8	H7	f7	6.055	5.99	0.077	0
SF1D0610	6	8	10	H7	f7	6.055	5.99	0.077	0
SF1D0705	7	9	5	H7	f7	7.055	6.99	0.083	0.003
SF1D0710	7	9	10	H7	f7	7.055	6.99	0.083	0.003
SF1D0806	8	10	6	H7	f7	8.055	7.99	0.083	0.003
SF1D0808	8	10	8	H7	f7	8.055	7.99	0.083	0.003
SF1D0810	8	10	10	H7	f7	8.055	7.99	0.083	0.003
SF1D0812	8	10	12	H7	f7	8.055	7.99	0.083	0.003
SF1D1006	10	12	6	H7	f7	10.058	9.99	0.086	0.003
SF1D1008	10	12	8	H7	f7	10.058	9.99	0.086	0.003
SF1D1010	10	12	10	H7	f7	10.058	9.99	0.086	0.003
SF1D1012	10	12	12	H7	f7	10.058	9.99	0.086	0.003
SF1D1015	10	12	15	H7	f7	10.058	9.99	0.086	0.003
SF1D1020	10	12	20	H7	f7	10.058	9.99	0.086	0.003
SF1D1208	12	14	8	H7	f7	12.058	11.99	0.092	0.006
SF1D1210	12	14	10	H7	f7	12.058	11.99	0.092	0.006
SF1D1212	12	14	12	H7	f7	12.058	11.99	0.092	0.006
SF1D1215	12	14	15	H7	f7	12.058	11.99	0.092	0.006
SF1D1225	12	14	25	H7	f7	12.058	11.99	0.092	0.006
SF1D1310	13	15	10	H7	f7	13.058	12.99	0.092	0.006
SF1D1320	13	15	20	H7	f7	13.058	12.99	0.092	0.006
SF1D1405	14	16	5	H7	f7	14.058	13.99	0.092	0.006
SF1D1410	14	16	10	H7	f7	14.058	13.99	0.092	0.006
SF1D1412	14	16	12	H7	f7	14.058	13.99	0.092	0.006

Код	D_i, мм	D_o, мм	B, мм	Гнездо	Вал	D_i,а макс, мм	D_i,а мин, мм	Зазор макс., мм	Зазор мин., мм
SF1D1415	14	16	15	H7	f7	14.058	13.99	0.092	0.006
SF1D1420	14	16	20	H7	f7	14.058	13.99	0.092	0.006
SF1D1425	14	16	25	H7	f7	14.058	13.99	0.092	0.006
SF1D1510	15	17	10	H7	f7	15.058	14.99	0.092	0.006
SF1D1512	15	17	12	H7	f7	15.058	14.99	0.092	0.006
SF1D1515	15	17	15	H7	f7	15.058	14.99	0.092	0.006
SF1D1520	15	17	20	H7	f7	15.058	14.99	0.092	0.006
SF1D1525	15	17	25	H7	f7	15.058	14.99	0.092	0.006
SF1D1610	16	18	10	H7	f7	16.058	15.99	0.092	0.006
SF1D1612	16	18	12	H7	f7	16.058	15.99	0.092	0.006
SF1D1615	16	18	15	H7	f7	16.058	15.99	0.092	0.006
SF1D1620	16	18	20	H7	f7	16.058	15.99	0.092	0.006
SF1D1625	16	18	25	H7	f7	16.058	15.99	0.092	0.006
SF1D1720	17	19	20	H7	f7	17.061	16.99	0.095	0.006
SF1D1810	18	20	10	H7	f7	18.061	17.99	0.095	0.006
SF1D1815	18	20	15	H7	f7	18.061	17.99	0.095	0.006
SF1D1820	18	20	20	H7	f7	18.061	17.99	0.095	0.006
SF1D1825	18	20	25	H7	f7	18.061	17.99	0.095	0.006
SF1D2010	20	23	10	H7	f7	20.071	19.99	0.112	0.01
SF1D2015	20	23	15	H7	f7	20.071	19.99	0.112	0.01
SF1D2020	20	23	20	H7	f7	20.071	19.99	0.112	0.01
SF1D2025	20	23	25	H7	f7	20.071	19.99	0.112	0.01
SF1D2030	20	23	30	H7	f7	20.071	19.99	0.112	0.01
SF1D2215	22	25	15	H7	f7	22.071	21.99	0.112	0.01
SF1D2220	22	25	20	H7	f7	22.071	21.99	0.112	0.01
SF1D2225	22	25	25	H7	f7	22.071	21.99	0.112	0.01
SF1D2230	22	25	30	H7	f7	22.071	21.99	0.112	0.01
SF1D2415	24	27	15	H7	f7	24.071	23.99	0.112	0.01
SF1D2420	24	27	20	H7	f7	24.071	23.99	0.112	0.01
SF1D2425	24	27	25	H7	f7	24.071	23.99	0.112	0.01
SF1D2430	24	27	30	H7	f7	24.071	23.99	0.112	0.01
SF1D2515	25	28	15	H7	f7	25.071	24.99	0.112	0.01
SF1D2520	25	28	20	H7	f7	25.071	24.99	0.112	0.01
SF1D2525	25	28	25	H7	f7	25.071	24.99	0.112	0.01
SF1D2530	25	28	30	H7	f7	25.071	24.99	0.112	0.01
SF1D2550	25	28	50	H7	f7	25.071	24.99	0.112	0.01
SF1D2815	28	32	15	H7	f7	28.085	27.99	0.126	0.01
SF1D2820	28	32	20	H7	f7	28.085	27.99	0.126	0.01
SF1D2825	28	32	25	H7	f7	28.085	27.99	0.126	0.01
SF1D2830	28	32	30	H7	f7	28.085	27.99	0.126	0.01
SF1D3015	30	34	15	H7	f7	30.085	29.99	0.126	0.01
SF1D3020	30	34	20	H7	f7	30.085	29.99	0.126	0.01
SF1D3025	30	34	25	H7	f7	30.085	29.99	0.126	0.01
SF1D3030	30	34	30	H7	f7	30.085	29.99	0.126	0.01
SF1D3040	30	34	40	H7	f7	30.085	29.99	0.126	0.01
SF1D3220	32	36	20	H7	f7	32.085	31.99	0.135	0.015
SF1D3230	32	36	30	H7	f7	32.085	31.99	0.135	0.015
SF1D3240	32	36	40	H7	f7	32.085	31.99	0.135	0.015
SF1D3520	35	39	20	H7	f7	35.085	34.99	0.135	0.015
SF1D3530	35	39	30	H7	f7	35.085	34.99	0.135	0.015
SF1D3535	35	39	35	H7	f7	35.085	34.99	0.135	0.015

Код	D_i, мм	D_o, мм	B, мм	Гнездо	Вал	D_i,а макс, мм	D_i,а мин, мм	Зазор макс., мм	Зазор мин., мм
SF1D3540	35	39	40	H7	f7	35.085	34.99	0.135	0.015
SF1D3550	35	39	50	H7	f7	35.085	34.99	0.135	0.015
SF1D3720	37	41	20	H7	f7	37.085	36.99	0.135	0.015
SF1D4020	40	44	20	H7	f7	40.085	39.99	0.135	0.015
SF1D4030	40	44	30	H7	f7	40.085	39.99	0.135	0.015
SF1D4040	40	44	40	H7	f7	40.085	39.99	0.135	0.015
SF1D4050	40	44	50	H7	f7	40.085	39.99	0.135	0.015
SF1D4520	45	50	20	H7	f7	45.105	44.99	0.155	0.015
SF1D4530	45	50	30	H7	f7	45.105	44.99	0.155	0.015
SF1D4540	45	50	40	H7	f7	45.105	44.99	0.155	0.015
SF1D4545	45	50	45	H7	f7	45.105	44.99	0.155	0.015
SF1D4550	45	50	50	H7	f7	45.105	44.99	0.155	0.015
SF1D5020	50	55	20	H7	f7	50.11	49.99	0.16	0.015
SF1D5030	50	55	30	H7	f7	50.11	49.99	0.16	0.015
SF1D5040	50	55	40	H7	f7	50.11	49.99	0.16	0.015
SF1D5050	50	55	50	H7	f7	50.11	49.99	0.16	0.015
SF1D5060	50	55	60	H7	f7	50.11	49.99	0.16	0.015
SF1D5520	55	60	20	H7	f7	55.11	54.99	0.17	0.02
SF1D5525	55	60	25	H7	f7	55.11	54.99	0.17	0.02
SF1D5530	55	60	30	H7	f7	55.11	54.99	0.17	0.02
SF1D5540	55	60	40	H7	f7	55.11	54.99	0.17	0.02
SF1D5550	55	60	50	H7	f7	55.11	54.99	0.17	0.02
SF1D5555	55	60	55	H7	f7	55.11	54.99	0.17	0.02
SF1D5560	55	60	60	H7	f7	55.11	54.99	0.17	0.02
SF1D6020	60	65	20	H7	f7	60.11	59.99	0.17	0.02
SF1D6030	60	65	30	H7	f7	60.11	59.99	0.17	0.02
SF1D6040	60	65	40	H7	f7	60.11	59.99	0.17	0.02
SF1D6050	60	65	50	H7	f7	60.11	59.99	0.17	0.02
SF1D6060	60	65	60	H7	f7	60.11	59.99	0.17	0.02
SF1D6070	60	65	70	H7	f7	60.11	59.99	0.17	0.02
SF1D6530	65	70	30	H7	f7	65.11	64.99	0.17	0.02
SF1D6550	65	70	50	H7	f7	65.11	64.99	0.17	0.02
SF1D6570	65	70	70	H7	f7	65.11	64.99	0.17	0.02
SF1D7040	70	75	40	H7	f7	70.11	69.99	0.17	0.02
SF1D7050	70	75	50	H7	f7	70.11	69.99	0.17	0.02
SF1D7560	75	80	60	H7	f7	75.11	74.99	0.17	0.02
SF1D7580	75	80	80	H7	f7	75.11	74.99	0.17	0.02
SF1D8040	80	85	40	H7	h8	80.155	80.02	0.209	0.02
SF1D8060	80	85	60	H7	h8	80.155	80.02	0.209	0.02
SF1D8080	80	85	80	H7	h8	80.155	80.02	0.209	0.02
SF1D80100	80	85	100	H7	h8	80.155	80.02	0.209	0.02
SF1D8530	85	90	30	H7	h8	85.155	85.02	0.209	0.02
SF1D8560	85	90	60	H7	h8	85.155	85.02	0.209	0.02
SF1D85100	85	90	100	H7	h8	85.155	85.02	0.209	0.02
SF1D9060	90	95	60	H7	h8	90.155	90.02	0.209	0.02
SF1D90100	90	95	100	H7	h8	90.155	90.02	0.209	0.02
SF1D9560	95	100	60	H7	h8	95.155	95.02	0.209	0.02
SF1D95100	95	100	100	H7	h8	95.155	95.02	0.209	0.02
SF1D10050	100	105	50	H7	h8	100.155	100.02	0.209	0.02
SF1D10060	100	105	60	H7	h8	100.155	100.02	0.209	0.02
SF1D100115	100	105	115	H7	h8	100.155	100.02	0.209	0.02

SF1DF втулка фланцевая

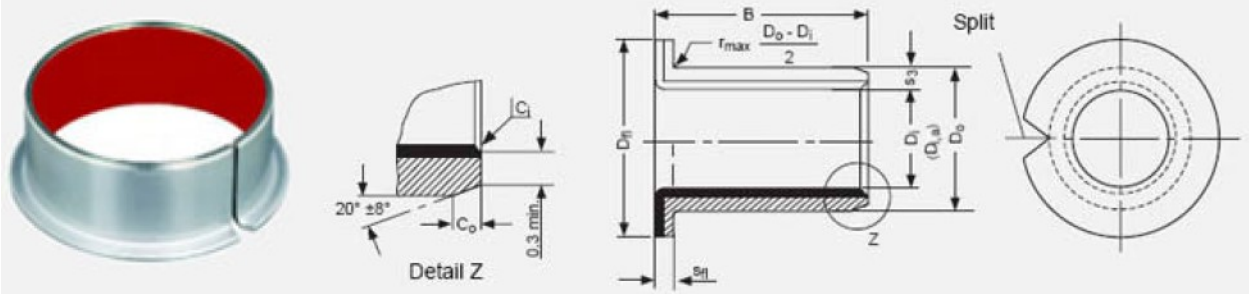

Код	D_i, мм	D_o, мм	Sfl, мм	Dfl, мм	B, мм	Гнездо	Вал	D_i,а макс, мм	D_i,а мин, мм	Зазор макс., мм	Зазор мин., мм
SF1DF0304	3	4.5	0.75	7	4	H6	h6	3.048	3	0.054	0
SF1DF0404	4	5.5	0.75	9	4	H6	h6	4.048	4	0.056	0
SF1DF0505	5	7	0.925	10	5	H7	f7	5.055	4.99	0.077	0
SF1DF0604	6	8	0.925	12	4	H7	f7	6.055	5.99	0.077	0
SF1DF0608	6	8	0.925	12	8	H7	f7	6.055	5.99	0.077	0
SF1DF0806	8	10	0.925	15	5.5	H7	f7	8.055	7.99	0.083	0
SF1DF0808	8	10	0.925	15	7.5	H7	f7	8.055	7.99	0.083	0
SF1DF0810	8	10	0.925	15	9.5	H7	f7	8.055	7.99	0.083	0
SF1DF1007	10	12	0.925	18	7	H7	f7	10.058	9.99	0.086	0.003
SF1DF1009	10	12	0.925	18	9	H7	f7	10.058	9.99	0.086	0.003
SF1DF1012	10	12	0.925	18	12	H7	f7	10.058	9.99	0.086	0.003
SF1DF1017	10	12	0.925	18	17	H7	f7	10.058	9.99	0.086	0.003
SF1DF1207	12	14	0.925	20	7	H7	f7	12.058	11.99	0.092	0.006
SF1DF1209	12	14	0.925	20	9	H7	f7	12.058	11.99	0.092	0.006
SF1DF1212	12	14	0.925	20	12	H7	f7	12.058	11.99	0.092	0.006
SF1DF1217	12	14	0.925	20	17	H7	f7	12.058	11.99	0.092	0.006
SF1DF1412	14	16	0.925	22	12	H7	f7	14.058	13.99	0.092	0.006
SF1DF1417	14	16	0.925	22	17	H7	f7	14.058	13.99	0.092	0.006
SF1DF1509	15	17	0.925	23	9	H7	f7	15.058	14.99	0.092	0.006
SF1DF1512	15	17	0.925	23	12	H7	f7	15.058	14.99	0.092	0.006
SF1DF1517	15	17	0.925	23	17	H7	f7	15.058	14.99	0.092	0.006
SF1DF1612	16	18	0.925	24	12	H7	f7	16.058	15.99	0.092	0.006
SF1DF1617	16	18	0.925	24	17	H7	f7	16.058	15.99	0.092	0.006
SF1DF1812	18	20	0.925	26	12	H7	f7	18.061	17.99	0.095	0.006
SF1DF1817	18	20	0.925	26	17	H7	f7	18.061	17.99	0.095	0.006
SF1DF1822	18	20	0.925	26	22	H7	f7	18.061	17.99	0.095	0.006
SF1DF2012	20	23	1.45	30	11.5	H7	f7	20.071	19.99	0.112	0.01
SF1DF2017	20	23	1.45	30	16.5	H7	f7	20.071	19.99	0.112	0.01
SF1DF2022	20	23	1.45	30	21.5	H7	f7	20.071	19.99	0.112	0.01
SF1DF2512	25	28	1.45	35	11.5	H7	f7	25.071	24.99	0.112	0.01
SF1DF2517	25	28	1.45	35	16.5	H7	f7	25.071	24.99	0.112	0.01
SF1DF2522	25	28	1.45	35	21.5	H7	f7	25.071	24.99	0.112	0.01
SF1DF3026	30	34	1.95	42	26	H7	f7	30.085	29.99	0.126	0.01
SF1DF3516	35	39	1.95	47	16	H7	f7	35.085	34.99	0.135	0.015
SF1DF3526	35	39	1.95	47	26	H7	f7	35.085	34.99	0.135	0.015
SF1DF4016	40	44	1.95	53	16	H7	f7	40.085	39.99	0.135	0.015
SF1DF4026	40	44	1.95	53	26	H7	f7	40.085	39.99	0.135	0.015
SF1DF4516	45	50	2.45	58	16	H7	f7	45.105	44.99	0.135	0.015
SF1DF4526	45	50	2.45	58	26	H7	f7	45.105	44.99	0.135	0.015

WCSF1D шайба

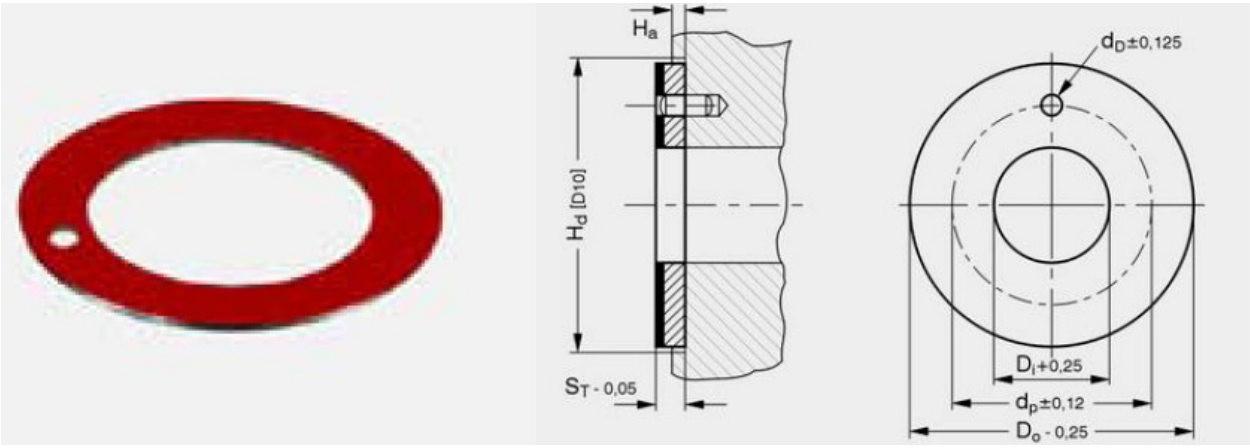

Код	D_i, мм	D_o, мм	ST, мм	dD, мм	dP, мм	На макс, мм	На мин, мм
WCSF1D08	10	20	1.5			1.2	0.95
WCSF1D10	12	24	1.5	1.75	18	1.2	0.95
WCSF1D12	14	26	1.5	2.25	20	1.2	0.95
WCSF1D14	16	30	1.5	2.25	22	1.2	0.95
WCSF1D16	18	32	1.5	2.25	25	1.2	0.95
WCSF1D18	20	36	1.5	3.25	28	1.2	0.95
WCSF1D20	22	38	1.5	3.25	30	1.2	0.95
WCSF1D22	24	42	1.5	3.25	33	1.2	0.95
WCSF1D24	26	44	1.5	3.25	35	1.2	0.95
WCSF1D25	28	48	1.5	4.25	38	1.2	0.95
WCSF1D30	32	54	1.5	4.25	43	1.2	0.95
WCSF1D35	38	62	1.5	4.25	50	1.2	0.95
WCSF1D40	42	66	1.5	4.25	54	1.2	0.95
WCSF1D45	48	74	2	4.25	61	1.7	1.45
WCSF1D50	52	78	2	4.25	65	1.7	1.45
WCSF1D60	62	90	2	4.25	76	1.7	1.45

SSF1D пластина скольжения

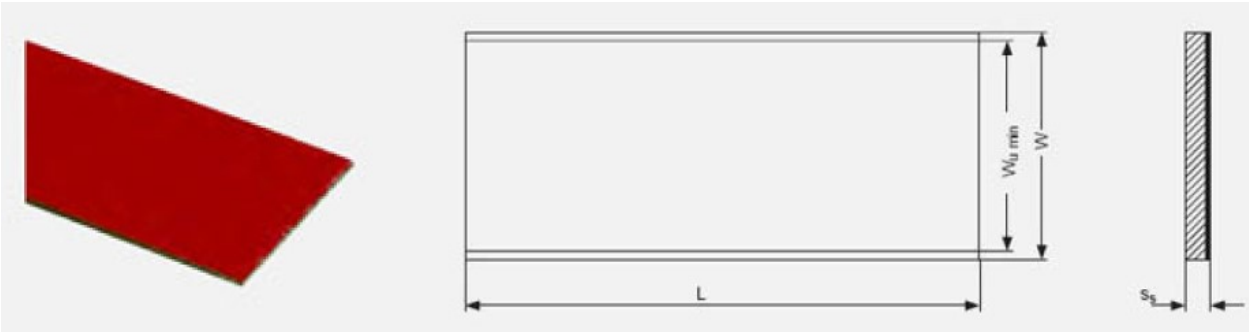

Код	L, мм	W, мм	Wu, мм	Ss, мм
SSF1D07190	500	200	190	0.72
SSF1D10190	500	200	190	0.99
SSF1D15190	500	200	190	1.5
SSF1D20190	500	200	190	1.98
SSF1D25240	500	254	240	2.44

SF2Y	**Описание**
	Сталь+спеченная бронза+POM Металло-полимерный композитный материал **Особенности** Скользящий материал для использования с применением смазки маслом или консистентной смазки. Оптимальная производительность при относительно высокой нагрузке и низкой скорости. Используется для линейных, колебательных и вращательных движений. **Применение:** Автомобильная: стойки и амортизаторы, крепление капота, двери, штанги руля, дворники, коробки передач, подшипники педалей, бензиновые и дизельные насосы, шарниры прицепов, сцепление…
 -скользящий слой POM - спеченная бронза -стальная основа	Промышленность: Авиация, сельскохозяйственные машины, текстильная промышленность, пневмо и гидроцилиндры, моторы, насосы, научно исследовательское оборудование, офисная техника, грузоподъемное оборудование, пресса, экструзионное оборудование. Оборудование работающее в воде.

Рабочая температура - максимальная °C	+130	Сухой режим	удовлетворительно
Рабочая температура - минимальная °C	-40	Смазка маслом	хорошо
Максимально допустимая нагрузка - статическая, Н/мм^2	250	Смазка конс.смазкой	отлично
Максимально допустимая нагрузка - динамическая, Н/мм^2	140	Смазка водой	удовлетворительно
Максимальная скорость скольжения, м/с	2.5	Смазка телом	удовлетворительно
Максимальная работоспособность сух, Н/мм^2*м/с	2.8		
Коэффициент трения,	0.05-0.25		

Доступные формы

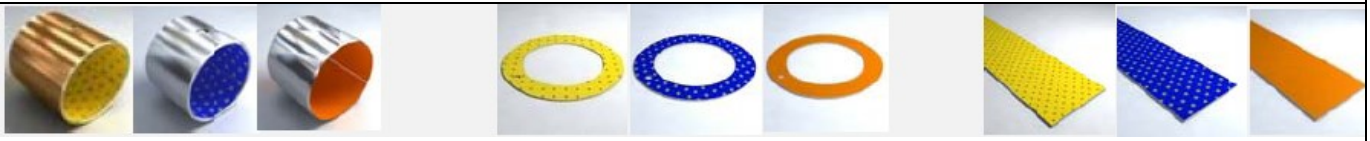

SF2Y втулка

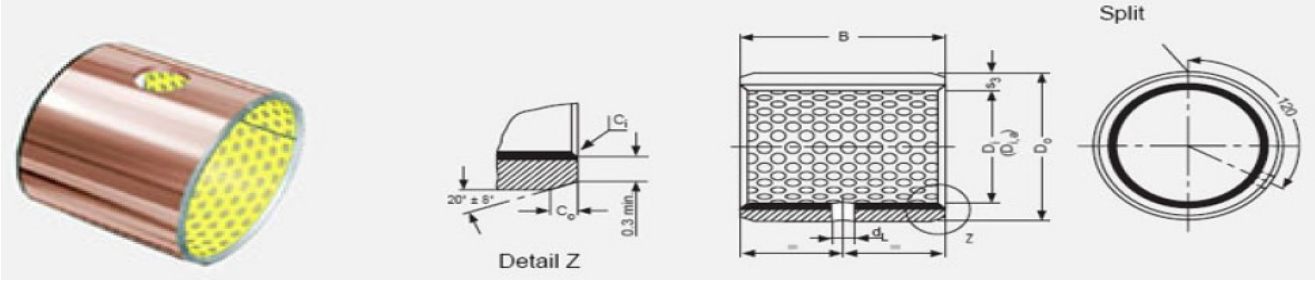

Код	D_i, мм	D_o, мм	B, мм	Гнездо	Вал	D_i,а макс, мм	D_i,а мин, мм	Зазор макс., мм	Зазор мин., мм	Гнездо смазки, мм
SF2Y0808	8	10	8	H7	d8	8.015	8	0.077	0.04	
SF2Y0810	8	10	10	H7	d8	8.015	8	0.077	0.04	
SF2Y0812	8	10	12	H7	d8	8.015	8	0.077	0.04	
SF2Y1010	10	12	10	H7	d8	10.018	10	0.08	0.04	3
SF2Y1012	10	12	12	H7	d8	10.018	10	0.08	0.04	4
SF2Y1015	10	12	15	H7	d8	10.018	10	0.08	0.04	4
SF2Y1020	10	12	20	H7	d8	10.018	10	0.08	0.04	4
SF2Y1210	12	14	10	H7	d8	12.018	12	0.095	0.05	3
SF2Y1212	12	14	12	H7	d8	12.018	12	0.095	0.05	4
SF2Y1215	12	14	15	H7	d8	12.018	12	0.095	0.05	4
SF2Y1220	12	14	20	H7	d8	12.018	12	0.095	0.05	4
SF2Y1225	12	14	25	H7	d8	12.018	12	0.095	0.05	4
SF2Y1415	14	16	15	H7	d8	14.018	14	0.095	0.05	4
SF2Y1420	14	16	20	H7	d8	14.018	14	0.095	0.05	4
SF2Y1425	14	16	25	H7	d8	14.018	14	0.095	0.05	4
SF2Y1510	15	17	10	H7	d8	15.018	15	0.095	0.05	3
SF2Y1512	15	17	12	H7	d8	15.018	15	0.095	0.05	4
SF2Y1515	15	17	15	H7	d8	15.018	15	0.095	0.05	4
SF2Y1525	15	17	25	H7	d8	15.018	15	0.095	0.05	4
SF2Y1615	16	18	15	H7	d8	16.018	16	0.095	0.05	4
SF2Y1620	16	18	20	H7	d8	16.018	16	0.095	0.05	4
SF2Y1625	16	18	25	H7	d8	16.018	16	0.095	0.05	4
SF2Y1815	18	20	15	H7	d8	18.018	18	0.095	0.05	4
SF2Y1820	18	20	20	H7	d8	18.018	18	0.095	0.05	4
SF2Y1825	18	20	25	H7	d8	18.018	18	0.095	0.05	4
SF2Y2010	20	23	10	H7	d8	20.021	20	0.119	0.065	4
SF2Y2015	20	23	15	H7	d8	20.021	20	0.119	0.065	4
SF2Y2020	20	23	20	H7	d8	20.021	20	0.119	0.065	4
SF2Y2025	20	23	25	H7	d8	20.021	20	0.119	0.065	4
SF2Y2030	20	23	30	H7	d8	20.021	20	0.119	0.065	4
SF2Y2215	22	25	15	H7	d8	22.021	22	0.119	0.065	6
SF2Y2220	22	25	20	H7	d8	22.021	22	0.119	0.065	6
SF2Y2415	24	27	15	H7	d8	24.021	24	0.119	0.065	6
SF2Y2420	24	27	20	H7	d8	24.021	24	0.119	0.065	6
SF2Y2425	24	27	25	H7	d8	24.021	24	0.119	0.065	6
SF2Y2430	24	27	30	H7	d8	24.021	24	0.119	0.065	6
SF2Y2515	25	28	15	H7	d8	25.021	25	0.119	0.065	6
SF2Y2520	25	28	20	H7	d8	25.021	25	0.119	0.065	6
SF2Y2525	25	28	25	H7	d8	25.021	25	0.119	0.065	6

Код	D_i, мм	D_o, мм	B, мм	Гнездо	Вал	D_i,а макс, мм	D_i,а мин, мм	Зазор макс., мм	Зазор мин., мм	Гнездо смазки, мм
SF2Y2530	25	28	30	H7	d8	25.021	25	0.119	0.065	6
SF2Y2820	28	32	20	H7	d8	28.021	28	0.119	0.065	6
SF2Y2825	28	32	25	H7	d8	28.021	28	0.119	0.065	6
SF2Y2830	28	32	30	H7	d8	28.021	28	0.119	0.065	6
SF2Y3020	30	34	20	H7	d8	30.021	30	0.119	0.065	6
SF2Y3030	30	34	30	H7	d8	30.021	30	0.119	0.065	6
SF2Y3040	30	34	40	H7	d8	30.021	30	0.119	0.065	6
SF2Y3220	32	36	20	H7	d8	32.025	32	0.144	0.08	6
SF2Y3230	32	36	30	H7	d8	32.025	32	0.144	0.08	6
SF2Y3235	32	36	35	H7	d8	32.025	32	0.144	0.08	6
SF2Y3240	32	36	40	H7	d8	32.025	32	0.144	0.08	6
SF2Y3520	35	39	20	H7	d8	35.025	35	0.144	0.08	6
SF2Y3530	35	39	30	H7	d8	35.025	35	0.144	0.08	6
SF2Y3550	35	39	50	H7	d8	35.025	35	0.144	0.08	6
SF2Y3720	37	41	20	H7	d8	37.025	37	0.144	0.08	6
SF2Y4020	40	44	20	H7	d8	40.025	40	0.144	0.08	8
SF2Y4030	40	44	30	H7	d8	40.025	40	0.144	0.08	8
SF2Y4040	40	44	40	H7	d8	40.025	40	0.144	0.08	8
SF2Y4050	40	44	50	H7	d8	40.025	40	0.144	0.08	8
SF2Y4520	45	50	20	H7	d8	45.025	45	0.144	0.08	8
SF2Y4530	45	50	30	H7	d8	45.025	45	0.144	0.08	8
SF2Y4540	45	50	40	H7	d8	45.025	45	0.144	0.08	8
SF2Y4545	45	50	45	H7	d8	45.025	45	0.144	0.08	8
SF2Y4550	45	50	50	H7	d8	45.025	45	0.144	0.08	8
SF2Y5040	50	55	40	H7	d8	50.025	50	0.144	0.08	8
SF2Y5060	50	55	60	H7	d8	50.025	50	0.144	0.08	8
SF2Y5520	55	60	20	H7	d8	55.03	55	0.176	0.1	8
SF2Y5525	55	60	25	H7	d8	55.03	55	0.176	0.1	8
SF2Y5530	55	60	30	H7	d8	55.03	55	0.176	0.1	8
SF2Y5540	55	60	40	H7	d8	55.03	55	0.176	0.1	8
SF2Y5550	55	60	50	H7	d8	55.03	55	0.176	0.1	8
SF2Y5560	55	60	60	H7	d8	55.03	55	0.176	0.1	8
SF2Y6030	60	65	30	H7	d8	60.03	60	0.176	0.1	8
SF2Y6040	60	65	40	H7	d8	60.03	60	0.176	0.1	8
SF2Y6060	60	65	60	H7	d8	60.03	60	0.176	0.1	8
SF2Y6070	60	65	70	H7	d8	60.03	60	0.176	0.1	8
SF2Y6540	65	70	40	H7	d8	65.03	65	0.176	0.1	8
SF2Y6560	65	70	60	H7	d8	65.03	65	0.176	0.1	8
SF2Y6570	65	70	70	H7	d8	65.03	65	0.176	0.1	8
SF2Y7040	70	75	40	H7	d8	70.03	70	0.176	0.1	8
SF2Y7050	70	75	50	H7	d8	70.03	70	0.176	0.1	8
SF2Y7065	70	75	65	H7	d8	70.03	70	0.176	0.1	8
SF2Y7070	70	75	70	H7	d8	70.03	70	0.176	0.1	8
SF2Y7080	70	75	80	H7	d8	70.03	70	0.176	0.1	8
SF2Y7540	75	80	40	H7	d8	75.03	75	0.176	0.1	9.5
SF2Y7560	75	80	60	H7	d8	75.03	75	0.176	0.1	9.5
SF2Y7580	75	80	80	H7	d8	75.03	75	0.176	0.1	9.5
SF2Y8040	80	85	40	H7	d8	80.03	80	0.176	0.1	9.5
SF2Y8060	80	85	60	H7	d8	80.03	80	0.176	0.1	9.5
SF2Y8080	80	85	80	H7	d8	80.03	80	0.176	0.1	9.5

Код	D_i, мм	D_o, мм	B, мм	Гнездо	Вал	D_i,а макс, мм	D_i,а мин, мм	Зазор макс., мм	Зазор мин., мм	Гнездо смазки, мм
SF2Y8530	85	90	30	H7	d8	85.035	85	0.209	0.12	9.5
SF2Y8540	85	90	40	H7	d8	85.035	85	0.209	0.12	9.5
SF2Y8560	85	90	60	H7	d8	85.035	85	0.209	0.12	9.5
SF2Y8580	85	90	80	H7	d8	85.035	85	0.209	0.12	9.5
SF2Y85100	85	90	100	H7	d8	85.035	85	0.209	0.12	9.5
SF2Y9040	90	95	40	H7	d8	90.035	90	0.209	0.12	9.5
SF2Y9060	90	95	60	H7	d8	90.035	90	0.209	0.12	9.5
SF2Y9090	90	95	90	H7	d8	90.035	90	0.209	0.12	9.5
SF2Y90100	90	95	100	H7	d8	90.035	90	0.209	0.12	9.5
SF2Y9560	95	100	60	H7	d8	95.035	95	0.209	0.12	9.5
SF2Y95100	95	100	100	H7	d8	95.035	95	0.209	0.12	9.5
SF2Y10050	100	105	50	H7	d8	100.035	100	0.209	0.12	9.5
SF2Y10060	100	105	60	H7	d8	100.035	100	0.209	0.12	9.5
SF2Y10080	100	105	80	H7	d8	100.035	100	0.209	0.12	9.5
SF2Y10095	100	105	95	H7	d8	100.035	100	0.209	0.12	9.5
SF2Y100115	100	105	115	H7	d8	100.035	100	0.209	0.12	9.5

WCSF2Y шайба

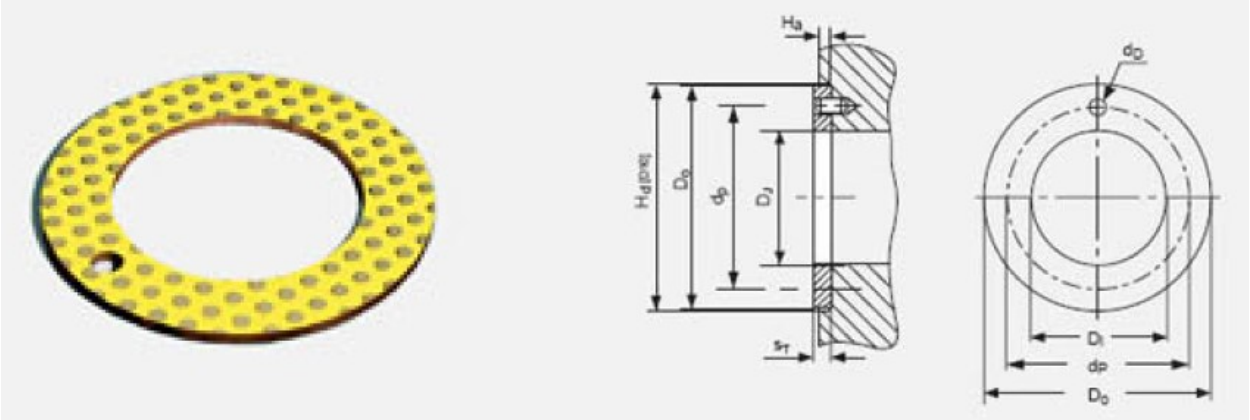

Код	D_i, мм	D_o, мм	ST, мм	dD, мм	dP, мм	На макс, мм	На мин, мм
WCSF2Y08	10	20	1.58			1.2	0.95
WCSF2Y10	12	24	1.58	1.75	18	1.2	0.95
WCSF2Y12	14	26	1.58	2.25	20	1.2	0.95
WCSF2Y14	16	30	1.58	2.25	22	1.2	0.95
WCSF2Y16	18	32	1.58	2.25	25	1.2	0.95
WCSF2Y18	20	36	1.58	3.25	28	1.2	0.95
WCSF2Y20	22	38	1.58	3.25	30	1.2	0.95
WCSF2Y22	24	42	1.58	3.25	33	1.2	0.95
WCSF2Y24	26	44	1.58	3.25	35	1.2	0.95
WCSF2Y25	28	48	1.58	4.25	38	1.2	0.95
WCSF2Y30	32	54	1.58	4.25	43	1.2	0.95
WCSF2Y35	38	62	1.58	4.25	50	1.2	0.95
WCSF2Y40	42	66	1.58	4.25	54	1.2	0.95
WCSF2Y45	48	74	2.6	4.25	61	1.7	1.45
WCSF2Y50	52	78	2.6	4.25	65	1.7	1.45

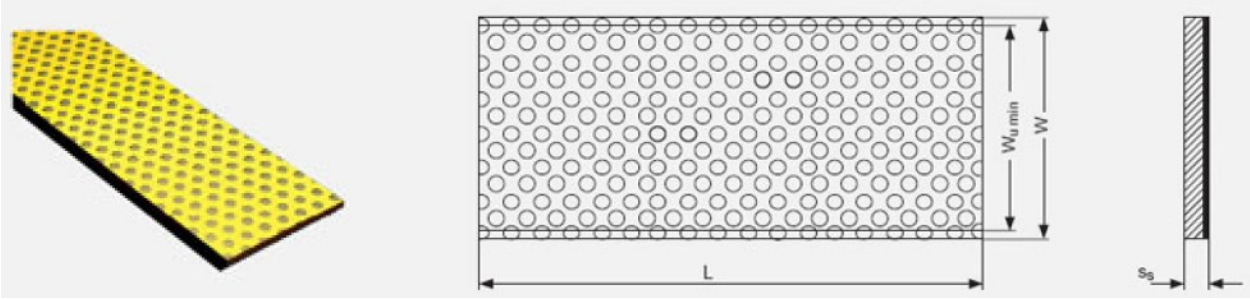

Код	L, мм	W, мм	Wu, мм	Ss, мм
SSF2Y10150	500	160	150	1.05
SSF2Y15190	500	200	190	1.54
SSF2Y20190	500	200	190	2.03
SSF2Y25190	500	200	190	2.55

WWW.CEMA-BEARING.COM

E-MAIL: INFO@CEMA-BEARING.RU

196240, Санкт-Петербург, 6й Предпортовый проезд, д.4

+7-812-986-73-09
+7-812-986-49-13
+7-812-986-35-79